THIS DRAWING IS UNPUBLISHED. VERTRAULICHE UNVEROEFFENTLICHTE ZEICHNUNG
RELEASED FOR PUBLICATION FREI FUER VEROEFFENTLICHUNG
© COPYRIGHT – By –
ALL RIGHTS RESERVED. ALLE RECHTE VORBEHALTEN.

LOC	DIST	P	LTR	DESCRIPTION / BESCHREIBUNG	DATE	DWN	APVD
AI	–		B5	REVISED PER ECO-11-005150	21MAR11	RK	HMR

REVISIONS / AENDERUNGEN

Normale Anwendung
STANDARD APPLICATION

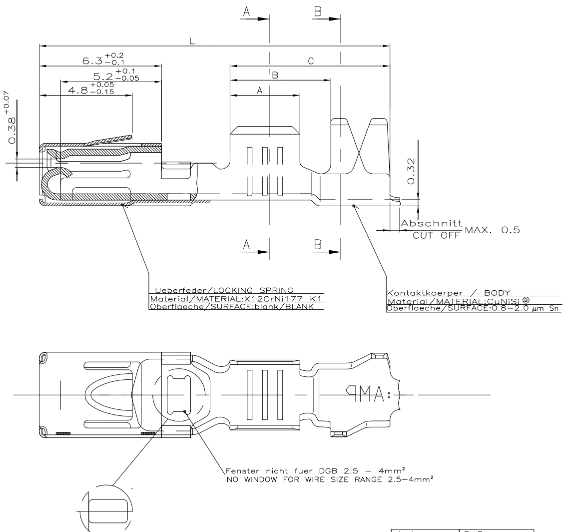

Ansicht ohne Crimp
VIEW WITHOUT CRIMP

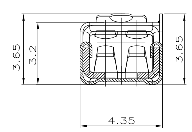

Einzeldichtungssystem
SINGLE WIRE SEAL SYSTEM

(Fehlende Masse siehe normale Anwendung)
(MISSING DIMENSIONS SEE STANDARD APPLICATION)

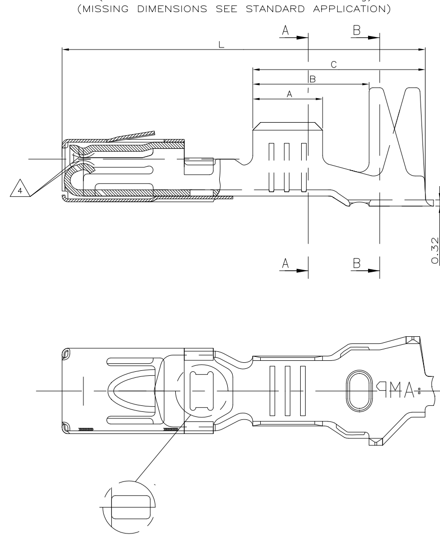

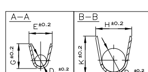

(B4)

	Bestell-Nr. Bandware ORDER NO. STRIP FORM	REV.	Bestell-Nr. Einzelausfuehrung ORDER NO. LOOSE PIECE		Sn Oberflaeche SURFACE	VERSION	Drahtgroessenbereich WIRE SIZE RANGE [mm²]	Crimplaengen CRIMPLENGTHS [mm] A	B	C	Drahtcrimp WIRE CRIMP [mm] E	G	D_{Dr}	Isolationscrimp INSULATION CRIMP [mm] H	K	D_{Iso}	Kontaktlaenge CONTACT LENGTH [mm]	Gramm GRAM Gewicht WEIGHT	Verarbeitung APPLICATION	Zugehoerige Einzeldichtung SUITABLE SINGLE WIRE SEAL: Bestell-Nr. ORDER NO. TAB NR.116-18005-600	Farbe COLOUR
	–	–	–			Einzel-Dichtungs-System SINGLE WIRE SEAL SYSTEM	>1–2.5	3.5	5.9	8.8	3.6	3.8	1.7	5.7	6.1	3.5	18.8	–	siehe Verarbeitungsspezifikation SEE APPLICATION SPECIFICATION 114-18141	967609-1	gelb/YELLOW
SUPERSEDED BY 968075-5	~~968120-5~~	~~D~~	~~929160-5~~	⚠4														0.5			
	968120-2	D	929160-2		X													0.5			
	968119-4	D	929159-4	⚠6			>0.5–1.0	3	5.4	8.3	2.5	2.7	1.2	5.5	5.9	3.3		0.5		967610-1	grau/GREY
SUPERSEDED BY 968075-5	~~968119-5~~	~~D~~	~~929159-5~~	⚠4														–			
SUPERSEDED BY 968119-4	~~968119-3~~	~~D~~	~~929159-3~~	⚠5														0.5			
	968119-2	D	929159-2		X													0.5			
	–	–	–				0.35–0.5	2.5	4.9	7.8	2.1	2.1	0.8	5.4	5.7	3.2		–			
SUPERSEDED BY 968075-5	~~968680-5~~	~~B~~	~~929158-5~~	⚠4														0.5			
	968680-2	B	929158-2		X													0.5			
	–	–	–			Normale Anwendung STANDARD APPLICATION	>2.5–4.0	4	5.9	9.3	4.5	4.7	2.3	5.4	5.6	3.2	19.5	–			
SUPERSEDED BY 968075-5	~~1355950-5~~		~~1355951-5~~	⚠4														0.5			
	1355950-2	B	1355951-2		X													0.5			
	–	–	–				>1–2.5	3.5	5.2	8.25	3.6	3.8	1.7	4.3	4.5	2.6	18.2	–			
⚠7	968075-5	D	929157-5	⚠4														0.5			
	968075-2	D	929157-2		X													0.5			
	–	–	–				>0.5–1.0	3	4.6	7	2.5	2.7	1.2	3.2	3.4	1.8		–			
SUPERSEDED BY 968075-5	~~968074-5~~	~~D~~	~~929156-5~~	⚠4														0.5			
	968074-2	D	929156-2		X													0.5			
	–	–	–				0.35–0.5	2.5	3.7	5.8	2.1	2.1	0.8	2.9	2.9	1.4		–			
SUPERSEDED BY 968075-5	~~968678-5~~	~~B~~	~~929155-5~~	⚠4														0.5			
	968678-2	B	929155-2		X													0.5			

4805 (3/11)

Bemerkungen
NOTES

1 Passend zu Flachkontakt siehe Zeichnung:
SUITABLE FOR TAB CONTACT SEE DRAWING:
TE CONNECTIVITY:1355933

2 Nur fuer FLR-Leitungen nach DIN 72551, Teil 6
FOR FLR-CONDUCTOR ACCORDING TO DIN 72551 -6 ONLY

3 Einzelheiten der Ausfuehrung bleiben dem Hersteller ueberlassen.
DETAILS OF DESIGN ARE LEFT TO MANUFACTURER

⚠4 Min. 0.8µm Au ueber min. 1.2µm Ni
MIN. 0.8µm Au OVER MIN. 1.2µm Ni

⚠5 2-4µm galvanisch Silber
2-4µm ELECTROPLATED SILVER

⚠6 Min. 0.8µm PdNi ueber min. 1.2mm Ni
MIN. 0.8µm PdNi OVER MIN. 1.2mm Ni

(B4) ⚠7 Nur fuer Pruefzwecke
ONLY FOR INSPECTION PURPOSES

1 : 1	THIS DRAWING IS A CONTROLLED DOCUMENT. DIESE ZEICHNUNG IST EIN KONTROLLIERTES DOKUMENT.	DWN S. Garcia 22-MAY-00	TE Connectivity
	DIMENSIONS: MASSEINHEITEN: mm	CHK R. Jetter 22-MAY-00	NAME Micro Power Quadlok Tabellenzeichnung Buchsenkontakt TABLE SOCKET CONTACT
	TOLERANCES UNLESS OTHERWISE SPECIFIED: ALLGEMEINTOLERANZEN 0 PLC ± n. ISO 8015; 1 PLC ± n. ISO 2768-; 2 PLC ± n. DIN 16901-mH -E; 3 PLC ±; 4 PLC ±; ANGLES/WINKEL ± –	APVD –	SIZE A1
		PRODUCT SPEC PRODUKTSPEZ. 108-18476	CAGE CODE 00779
		APPLICATION SPEC VERARBEITUNGSSPEZ. 114-18141	DRAWING NO ZEICHNUNGS-NR. C-1355934
	MATERIAL –	WEIGHT GEWICHT –	RESTRICTED TO NUR FUER –
	FINISH/OBERFLAECHE/FARBE –	CUSTOMER DRAWING /KUNDENZEICHNUNG	SCALE MASSSTAB 5:1 · SHEET BLATT 1 OF VON 1 · REV B5

Downloaded from Elcodis.com electronic components distributor