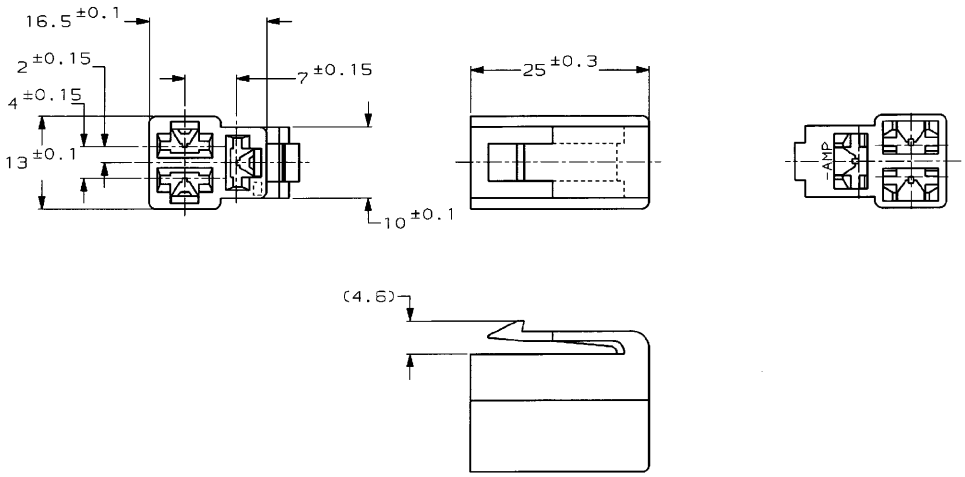

注；
1. 嵌合する相手ハウジングは型番172131
2. 使用端子は型番170342,170343,170350

NOTE;
1. THE MATING CAP HOUSING; P/N 172131
2. APPLIED CONTACT; P/N 170342,170343,170350

3 OBSOLETE PARTS: OBSOLETE CIS STREAMLINING PER D.RENAUD/D.SINISI

色 (COLOR)	型番 (P/N)
自然色 (NATURAL)	1-172132-1
OBSOLETE 3 淡灰 (LIGHT GRAY)	~~6-~~ ~~-6~~
赤 (RED)	~~-9~~
橙 (ORANGE)	-8
3 OBSOLETE 灰 (GRAY)	~~-6~~
青 (BLUE)	-5
緑 (GREEN)	-4
3 OBSOLETE 茶 (BROWN)	~~-3~~
黒 (BLACK)	-2
自然色 (NATURAL)	172132-1

TE Connectivity

適合電線範囲 (WIRE RANGE) mm² (AWG ~)	絶縁外径 (INSULATION DIA.) mm
材質 (MATERIAL) 66 ナイロン (66 NYLON)	仕上 (FINISH) 色：表参照 COLOR: SEE TABLE
名称 (NAME)	250 シリーズ ハウジングランスコネクタ 3極 プラグ ハウジング 250 SERIES HOUSING LANCE CONNECTOR 3Pos PLUG HOUSING
一般公差 (GENERAL TOLERANCE)	10以下：±0.2 10を超え30以下：±0.25 30を超え100以下：±0.3 角度：±3°
尺度 (SCALE)	2-1
番号 (No.)	C-172132
REV.	D2
SHEET	1 OF 1

DR. T. Shindara 1/18'94
DE. K. Yuasa 1/18'94
CHK. —
APP. D. Sanitas 1/18'94

LTR	変更 (REVISION RECORD)	DR	CHK	DATE	REMARK
D2	REVISED PER ECO-11-005030	RK	HMR		

(CUSTOMER DRAWING) 参考図面

NUMBER C-172132

METRIC 三角法 (3rd ANGLE PROJECTION)

単位:mm DIMENSIONS IN MM. DO NOT SCALE PRINT

PRINT DIST

Downloaded from Elcodis.com electronic components distributor