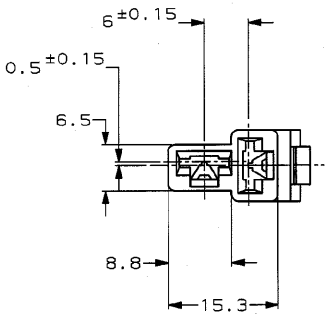

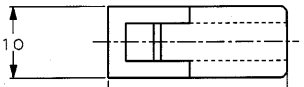

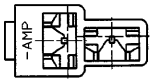

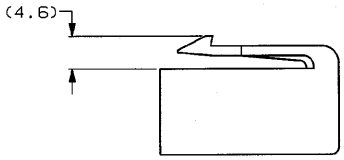

注；
1. 嵌合する相手ハウジングは型番172129
2. 使用端子は型番170342,170343,170350
3. 製品規格 ：108-5147

NOTE;
1. THE MATING CAP HOUSING; P/N 172129
2. APPLIED CONTACT; P/N 170342,170343,170350
3. PRODUCT SPECIFICATION : 108-5147
4. OBSOLETE PARTS: OBSOLETE CIS STREAMLINING PER D.RENAUD/D.SINISI

色 (COLOR)	型番 (P/N)
淡灰 (LIGHT GRAY)	6-172130-6
赤 (RED)	172130-9
4 OBSOLETE 橙 (ORANGE)	~~-8~~
黄 (YELLOW)	-7
灰 (GRAY)	-6
青 (BLUE)	-5
緑 (GREEN)	-4
茶 (BROWN)	-3
黒 (BLACK)	-2
自然色 (NATURAL)	172130-1

TE Connectivity

D3	REVISED PER ECO-11-005030	RK	HMR	
LTR	変更 (REVISION RECORD)	DR	CHK	DATE

電線サイズ (WIRE RANGE) mm² (AWG —)
被覆外径 (INSULATION DIA.) mm
材料 (MATERIAL) 66 ナイロン (66 NYLON)
仕上 (FINISH) 色：表参照 COLOR; SEE TABLE
DR. J. Shinohara 1/18'94
DE. K. Yuasa 1/18'94
CHK. —
APP. D. Sinisi 1/18'94
名称 (NAME) 250 シリーズ ハウジングランスコネクタ 2極 プラグ ハウジング
250 SERIES HOUSING LANCE CONNECTOR 2Pos PLUG HOUSING
一般公差 (GENERAL TOLERANCE) 10mm未満：±0.2 10mm超え30mm未満：±0.25 30mm超え100mm未満：±0.3 角度：±3°
B | LOC J | 番号 (No.) C-172130
尺度 (SCALE) 2-1 | REV. D3 | SHEET 1 OF 1

(CUSTOMER DRAWING) 参考図面

NUMBER C-172130
三角法 (3rd ANGLE PROJECTION)
METRIC
単位：ミリメートル DIMENSIONS IN MM. DO NOT SCALE PRINT
PRINT DIST

Downloaded from Elcodis.com electronic components distributor