THIS DRAWING IS UNPUBLISHED.
VERTRAULICHE UNVEROEFFENTLICHTE ZEICHNUNG
© COPYRIGHT 1997 BY AMP INCORPORATED. ALL RIGHTS RESERVED. ALLE RECHTE VORBEHALTEN

RELEASED FOR PUBLICATION .1997
FREI FUER VEROEFFENTLICHUNG

MATED WITH: PASSEND ZU: HA.16

LOC	DIST
A1	–

PROJEKT NR.: –

REVISIONS
AENDERUNGEN

P	LTR	DESCRIPTION BESCHREIBUNG	DATE	DWN	APVD
	A9	drawing corrected; ECR-07-001621	25.01.2007	AR	SM

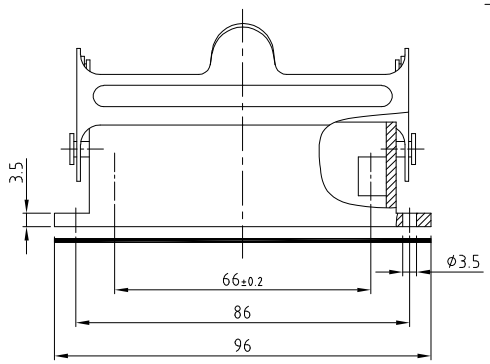

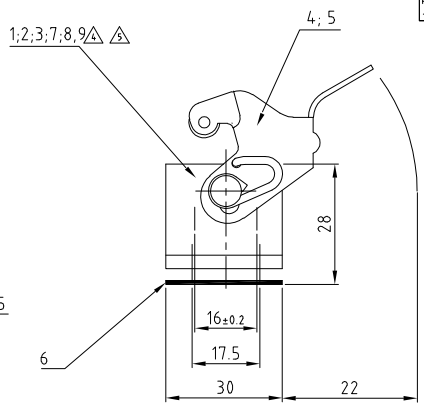

4 gültig nur für PN 0-2
Angußstellen bis an die Wand (Maß 24+0.1) geschliffen ohne Isolierauskleidung

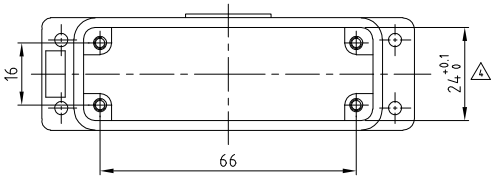

5 gültig nur für PN 7-2

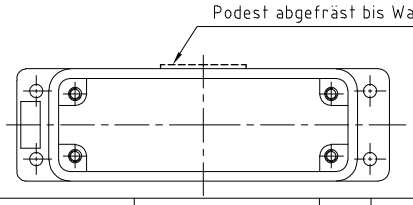

Notes

1. Material: Housing: aluminium diecasting alloy
   Seals: Neoprene
2. Surface: Varnisch grey; black; aluminium colored
3. Varnish on the inside not necessarily
4. Packaging quantity 5 pieces

Bemerkungen

1. Material: Gehäuse: Alu-Druckguß-Legierung
   Dichtungen: Neoprene
2. Oberfläche: Lackierung grau; schwarz; alufarbig
3. Lackierung im Gehäuseinnere ist nicht notwendig
4. Verpackungsmenge 5 Stück

Panel cut-out
Montageausschnitt

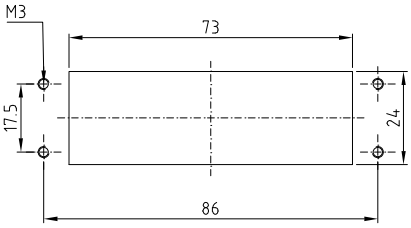

0-5	0-4	0-2	0-1	7-2	6-2	2-2	1-2	DESCRIPTION / BENENNUNG	1 MATERIAL	SURFACE / OBERFLÄCHE 2	COLOR / FARBE	ITEM NO. POS.	REMARKS / BEMERKUNGEN
	1							Anbaugehäuse HA/ surface mounted housing side entry	Alu / aluminium		neutral/neutral	9	
			1					Anbaugehäuse HA-K/ surface mounted housing side entry	Alu / aluminium	Aluminiumoxid	alufarbig	8	
					1			Anbaugehäuse HA/ surface mounted housing side entry	Alu / aluminium		unlackiert/without varnish	7	
1	1	1	1	1	1	1	1	Flanschdichtung/flanged seal	Neoprene		schwarz/black	6	
		1	1		1	1		LB-Bügel/side clip	V2A/stainles steel	blank/blank		5	
1	1			1			1	LB-Bügel/side clip	Stahl/steel	verzinkt/zink plated	blau/blue	4	
				1				Anbaugehäuse HA/ surface mounted housing side entry	Alu / aluminium		schwarz/black	3	
		1				1		Anbaugehäuse HA-K/ surface mounted housing side entry	Alu / aluminium	Aluminiumoxid	schwarz/black	2	
1							1	Anbaugehäuse HA/ surface mounted housing side entry	Alu / aluminium		grau/grey	1	
HA.16.AG-LB AIS	HA.16.AG-LB	HA-K.16.AG-LB 4	HA-K.16.AG-LB	HA.16.AG-LB 3	HA.16.AG-LB	HA-K.16.AG-LB	HA.16.AG-LB	ORDERING TEXT / BESTELLTEXT					

THIS DRAWING IS A CONTROLLED DOCUMENT FOR AMP INCORPORATED. IT IS SUBJECT TO CHANGE AND THE CONTROLLING ENGINEERING ORGANIZATION SHOULD BE CONTACTED FOR THE LATEST REVISION. DIESES ZEICHNUNGSDOKUMENT WIRD DURCH AMP INCORPORATED KONTROLLIERT. AENDERUNGEN, DIE DEM TECHNISCHEN FORTSCHRITT DIENEN, SIND VORBEHALTEN. DIN JEWEILS LETZTGUELTIGEN AENDERUNGSSTAND ERFAHREN SIE AUF ANFRAGE.

DIMENSIONS: DIMENSIONEN: mm

TOLERANCES UNLESS OTHERWISE SPECIFIED: ALLGEMEINTOLERANZEN
n. ISO 8015
n. ISO 2768 – mH –E
n. DIN 16901 – 140
0 PLC ±–
1 PLC ±–
2 PLC ±–
3 PLC ±–
ANGLES /WINKEL ±–

MATERIAL 1
FINISH /OBERFLAECHE/FARBE 2 3

DWN Schneider	21.01.2000	
CHK Schweiger	21.01.2000	
APVD –	–	
PRODUCT SPEC PRODUKTSPEZ. 108-74009		
APPLICATION SPEC VERARBEITUNGSSPEZ. 114-74004		
WEIGHT GEWICHT –		

AMP
HTS Elektrotechnik
53819 Neunkirchen, Germany

NAME
Surface mounted housing bottom entry
Anbaugehäuse HA.16.AG-LB

SIZE	CAGE CODE	DRAWING NO. ZEICHNUNGS-NR.	RESTRICTED TO NUR FUER
A3	00779	C-1102140	–

CUSTOMER DRAWING /KUNDENZEICHNUNG | MASSSTAB 1:1 | BLATT 1 OF VON 1 | REV A9

AMP 1470-19 REV 27JUN96
This is a TRANSLATED file from Computervision, Inc., Medusa Revision 12.2.5T

Downloaded from Elcodis.com electronic components distributor