THIS DRAWING IS UNPUBLISHED.
VERTRAULICHE UNVEROEFFENTLICHTE ZEICHNUNG
© COPYRIGHT – By –
RELEASED FOR PUBLICATION
FREI FUER VEROEFFENTLICHUNG
ALL RIGHTS RESERVED.
ALLE RECHTE VORBEHALTEN

ÄNDERUNGEN DIE DEM TECHNISCHEN FORTSCHRITT DIENEN, BEHALTEN WIR UNS VOR

VERTRAULICH
UNVEROEFFENTLICHTE ZEICHNUNG–ALLE RECHTE VORBEHALTEN. VERVIELFÄLTIGUNG UND WEITERGABE NUR MIT GENEHMIGUNG DURCH AMP DEUTSCHLAND GMBH

CAD–ORIGINAL
ZEICHNUNG NICHT ÄNDERN

LOC	DIST
—	—

REVISIONS

P	LTR	DESCRIPTION / BESCHREIBUNG	DATE	DWN	APVD
	G1	REVISED PER ECO-11-005150	21MAR11	RK	HMR

Doppelanschlag Kombinationen von	mm
X	0.5
X	1.0

Einzelanschläge

VERWENDET FÜR –

WAR NR. –

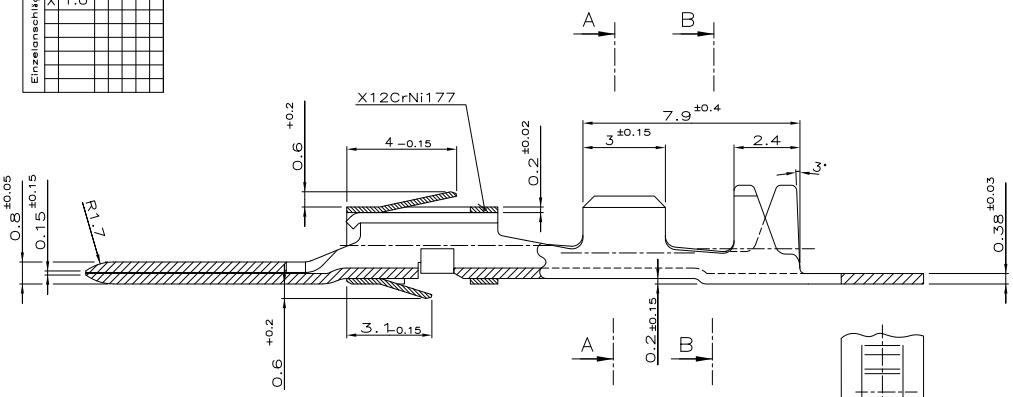

Schnitt B–B

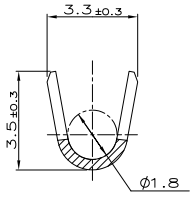

Schnitt A–A

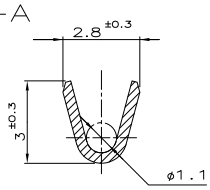

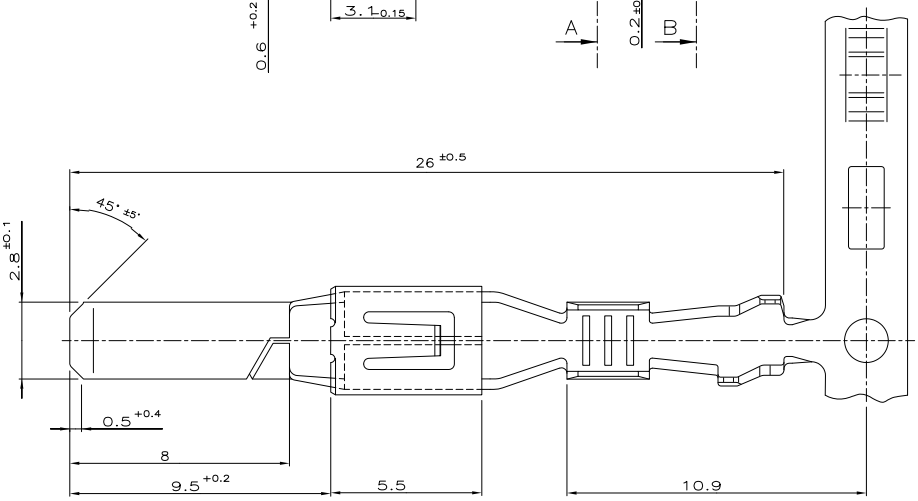

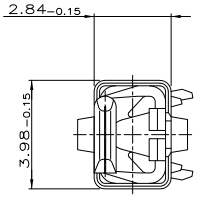

Drahtgrößenbereich: 0.5–1.0mm²

Isolations ϕ: 1.4–2.0mm (FLR)

963814–2	962883–2	G	CuFe2	vorverzinnt
963814–1	962883–1	G	CuSn4	vorverzinnt
BESTELL–NR. EINZELAUSFÜRUNG	BESTELL–NR. BANDWARE	Rev.	WERKSTOFF	OBERFLÄCHE / FARBE

THIS DRAWING IS A CONTROLLED DOCUMENT.
DIESE ZEICHNUNG IST EIN KONTROLLIERTES DOKUMENT.

DIMENSIONS: MASSE/MAEHTEN mm

TOLERANCES UNLESS OTHERWISE SPECIFIED: ALLGEMEINTOLERANZEN
0 PLC ± –
1 PLC ± 0.2
2 PLC ± –
3 PLC ± –
4 PLC ± –
ANGLES/WINKEL ± 2°

MATERIAL –

FINISH/OBERFLAECHE/FARBE –

WEIGHT/GEWICHT –

DWN H.Gehrke 16.01.92
CHK –
APVD –
PRODUCT SPEC/PRODUKTSPEZ. –
APPLICATION SPEC/VERARBEITUNGSSPEZ. –

TE Connectivity

NAME: 2.8 mm Flachstecker mit doppelter Rastfeder

SIZE A2 | CAGE CODE 00779 | DRAWING NO/ZEICHNUNGS-NR. C-962883 | RESTRICTED TO/NUR FUER —

CUSTOMER DRAWING/KUNDENZEICHNUNG | SCALE/MASSSTAB 4 0:1 | SHEET/BLATT 1 OF/VON 1 | REV G1

962883

1471-9 (3/11)

Downloaded from Elcodis.com electronic components distributor