CONTACTS FOR FLR AND FLK–CABLE

Kontakte für FLR und FLK–Leitung

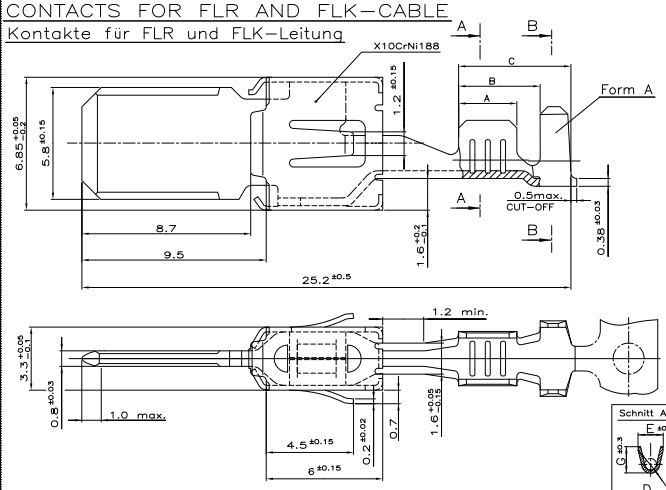

Contacts for

Single Wire Sealing System: FLR–and FLK–Cable

Kontakte für Einzel–Dichtung–System: FLR– und FLK–Leitung

Dimensions see Figure Contacts for FLR – Cable

Masse siehe Darstellung der Kontakte fuer FLR Leitung

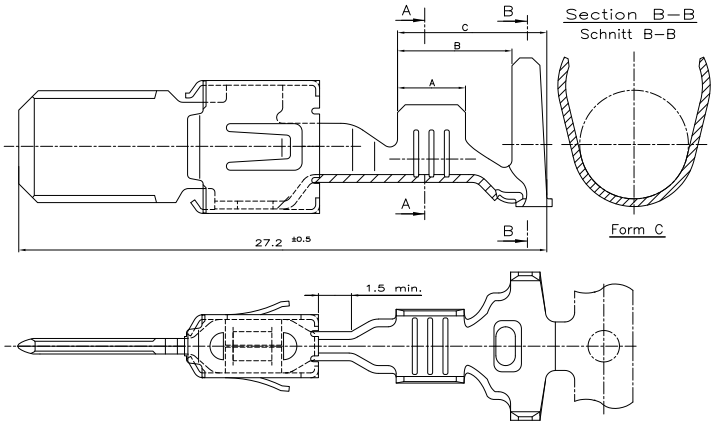

Order No. BESTELL– NR. Strip BANDWARE	Rev.	Order No. BESTELL– NR. Loose piece Einzelaus–führung	Wire Range Drahtgrößen Bereich (mm²)	Insulation ∅ Isolations ∅ (mm)	Material Werkstoff	Surface Oberfläche	Crimp Dimension Crimpabmessungen (mm): Lenght Länge	Wire crimp Drahtcrimp	Insul.crimp Iso'crimp	
–	–	–	>2.5–4.0	3.4–4.5 ⟨2⟩	–	–	A = 4.0	E = 4.6	H = 8.0	Single wire sealing system EDS ⟨1⟩
–	–	–			–	–	B = 5.9	G = 4.8	K = 8.0	
964314–1	B	964313–1			CuFe 2	vorverzinnt	C = 7.7	$D_{Dr.}$ = 2.4	D_{Iso} = 5.7	Form C
–	–	–	>1.0–2.5	2.2–3.7 ⟨2⟩	–	–	A = 3.5	E = 3.8	H = 8.0	
–	–	–			–	–	B = 5.9	G = 4.0	K = 8.0	
964312–1	B	964311–1			CuFe 2	vorverzinnt	C = 7.7	$D_{Dr.}$ = 1.7	D_{Iso} = 5.7	Form C
–	–	–	0.5–1.0	1.4–2.7 ⟨2⟩	–	–	A = 3.0	E = 2.8	H = 7.7	
–	–	–			–	–	B = 5.4	G = 3.0	K = 7.7	
964310–1	B	964309–1			CuFe 2	vorverzinnt	C = 7.2	$D_{Dr.}$ = 1.1	D_{Iso} = 5.5	Form C
–	–	–	>2.5–4.0	3.3–4.5	–	–	A = 4.0	E = 4.6	H = 6.4	FLR/FLK
–	–	–			–	–	B = 5.2	G = 4.8	K = 6.7	
964308–1	A	964307–1			CuFe 2	vorverzinnt	C = 6.8	$D_{Dr.}$ = 2.4	D_{Iso} = 4.0	Form A
964306–3	A	964305–3	>1.0–2.5	2.2–3.0	CuSn 4	⟨3⟩	A = 3.5	E = 3.8	H = 4.7	FLR – Cable / Leitung
–	–	–			–	–	B = 4.7	G = 4.0	K = 4.9	
964306–1	A	964305–1			CuFe 2	vorverzinnt	C = 6.3	$D_{Dr.}$ = 1.7	D_{Iso} = 2.6	Form A
–	–	–	0.5–1.0	1.4–2.1	–	–	A = 3.0	E = 2.8	H = 3.9	
–	–	–			–	–	B = 4.2	G = 3.0	K = 4.1	
964304–1	A	964303–1			CuFe 2	vorverzinnt	C = 5.8	$D_{Dr.}$ = 1.1	D_{Iso} = 1.8	Form A
–	–	–	0.2–0.5	1.15–1.6	–	–	A = 2.5	E = 2.2	H = 3.1	
–	–	–			–	–	B = 3.8	G = 2.2	K = 3.1	
969007–1	A	969008–1			CuFe 2	vorverzinnt	C = 6.6	$D_{Dr.}$ = 0.8	D_{Iso} = 1.4	Form B

Single Wire Seal Einzel–Dichtung ⟨1⟩		
963245–1	3.3–3.7	yellow gelb
963244–1	2.0–3.0	white weiß
963243–1	1.15–2.1	blue blau
ORDER NO. BESTELL– NR.	Insulation ∅ Isolations ∅	Colour Farbe

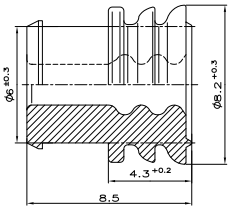

Notes

Bemerkungen

⟨1⟩ According insulationdiameter is to choose the single wire seal

Entsprechend dem Isolationsdurchmesser ist die Einzel–Dichtung auszuwaehlen

⟨2⟩ More specific customer seal existing

Weitere kundenspezifische Einzeldichtung vorhanden

⟨3⟩ Body Electro Tin Plated over Nickel 0.2µm min.
Contact Area Selective Gold over Nickel 0.8µm min.
Wire Crimp Area Electro Tin Plated over Nickel 1µm min.

Kontaktkoerper gal. verzinnt ueber Nickel 0.2µm min.
Kontaktzone selektiv vergoldet ueber Nickel 0.8µm min.
Drahtcrimpbereich gal. verzinnt ueber Nickel 1µm min.

REVISIONS ÄNDERUNGEN				
P	LTR	DESCRIPTION BESCHREIBUNG	DATE	DWN	APVD
	A4	REVISED PER ECO–11–005150	21MAR11	RK	HMR

THIS DRAWING IS NOT SUBJECT TO CONSTANT CHANGING SERVICE AND DOES NOT LAY CLAIM TO BE COMPLETE. FOR DEFINITE SPECIFICATION SEE RESPECTIVE TE CONNECTIVITY CUSTOMER DRAWINGS.
FURTHER VERSIONS ON INQUIRY.

Diese Zeichnung unterliegt nicht dem ständigen änderungsdienst und erhebt keinen Anspruch auf Vollständigkeit. Verbindliche Angaben sind der jeweiligen TE CONNECTIVITY–Kundenzeichnung zu entnehmen.
Weitere Ausführungen auf Anfrage.

THIS DRAWING IS A CONTROLLED DOCUMENT.
DIESE ZEICHNUNG IST EIN KONTROLLIERTES DOKUMENT.

DIMENSIONS: DIMENSIONEN mm

MATERIAL –

FINISH / OBERFLÄCHE / FARBE –

DATE 23–OCT–01
DR Abraham,G.
DM Maierhoefer,T.
APVD

PRODUCT SPEC PRODUKTSPEC 108–18064
APPLICATION SPEC ANWENDUNGSSPEC 114–18052
WEIGHT GEWICHT –

TE Connectivity

NAME PRODUCT GROUP DRAWING TAB 5,8x0,8–TYPE A
Produktgruppenzeichnung Flachstecker 5,8x0,8–Typ A

SIZE A1 | CAGE CODE 00779 | DRAWING NO DZEICHNUNG–NR. C–1394011 | RESTRICTED TO NOR FURS –

CUSTOMER DRAWING /KUNDENZEICHNUNG | SCALE MASSSTAB 10:1 | SHEET BLATT 1 OF ANZ. 1 | REV A4

Downloaded from Elcodis.com electronic components distributor