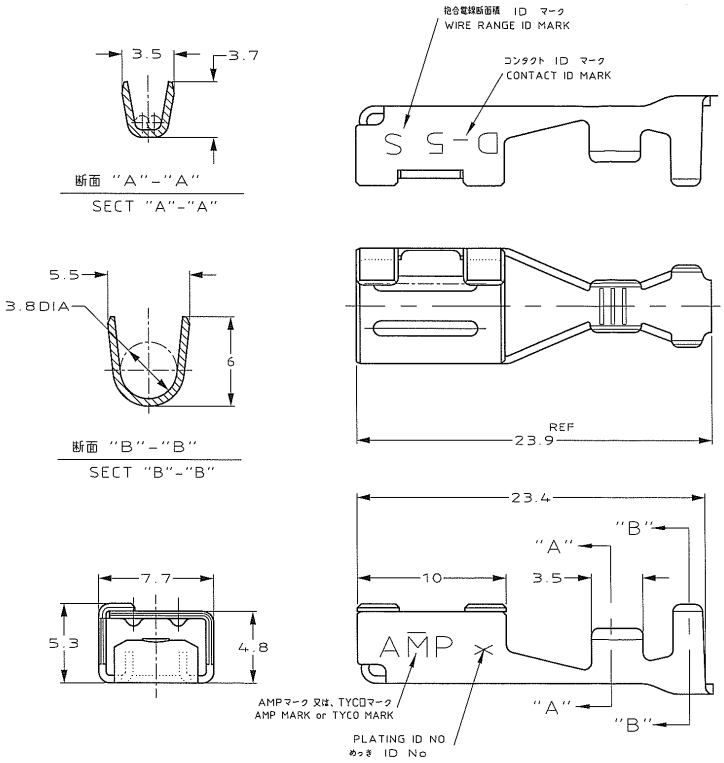

注記

1. めっき: コンタクト: 全面Ni下地
   接触部: 0.38μm MIN金めっき
2. めっき: コンタクト: 全面Ni下地
   接触部: 0.76μm MIN金めっき
3. めっき: コンタクト: 全面Ni下地
   全面 : 2.54μm MIN銀めっき

NOTES

1. FINISH(CONTACT AREA):0.38μmMIN GOLD PLATING OVER Ni PLATING
2. FINISH(CONTACT AREA):0.76μmMIN GOLD PLATING OVER Ni PLATING
3. FINISH(CONTACT AREA):2.54μmMIN SILVER PLATING OVER Ni PLATING

PRODUCT SPEC. 108-5453

APPLICATION SPEC. 114-5206

6	3	316040-6
3	2	316040-3
2		316040-2
めっき ID No / PL ID CODE	仕上(FINISH)	パラ状 L/P / 型番(P/N)

TE Connectivity

適合電線断面積(WIRE RANGE) AWG #16/#14	被覆外径(INSULATION DIA.) 3/3.8 mmφ	名称(NAME) REC CONTACT "S" SIZE リセ コンタクト "S" サイズ <DYNAMIC D-5 SERIES>	
材料(MATERIAL) 銅合金 (COPPER ALLOY)	仕上(FINISH) 表面処 (SEE TABLE)	一般公差 (GENERAL TOLERANCE) 10度 : ±0.3; 10度を 30度 : ±0.35; 30度を150度 : ±0.4; 角度 : ±3°	SIZE A3 / LOC J / 番号(No.) C- 316040
DR. 10/JUN/'98 K.Ikeda	DE. 10/JUN/'98 K.Ikeda		尺度(SCALE) 4-1 / REV. D1 / SHEET 7 OF 7
CHK. 10/JUN/'98 N.MATSUBARA	APP. 10/JUN/'98 I.HASEGAWA		

LTR	変更 (REVISION RECORD)	DR	CHK	DATE
D1	REVISED PER ECO-11-005030	RK	HMR	10MAR11

(CUSTOMER DRAWING) 顧客用図面

NUMBER 316040

METRIC 三角法3rd ANGLE PROJECTION

特記 NS DIMENSIONS IN MM. DO NOT SCALE PRINT

PRINT DIST J

Downloaded from Elcodis.com electronic components distributor