THIS DRAWING IS UNPUBLISHED.
VERTRAULICHE UNVEROEFFENTLICHTE ZEICHNUNG
© COPYRIGHT 1997 BY AMP INCORPORATED. ALL RIGHTS RESERVED. ALLE RECHTE VORBEHALTEN

RELEASED FOR PUBLICATION ,1997
FREI FUER VEROEFFENTLICHUNG

MATED WITH:
PASSEND ZU:
Bg6

LOC	DIST	REVISIONS ÄNDERUNGEN					
AI	-	P	LTR	DESCRIPTION BESCHREIBUNG	DATE	DWN	APVD
PROJEKT NR.:			B6	ECR-05-011296	06.03.06	SK	TS

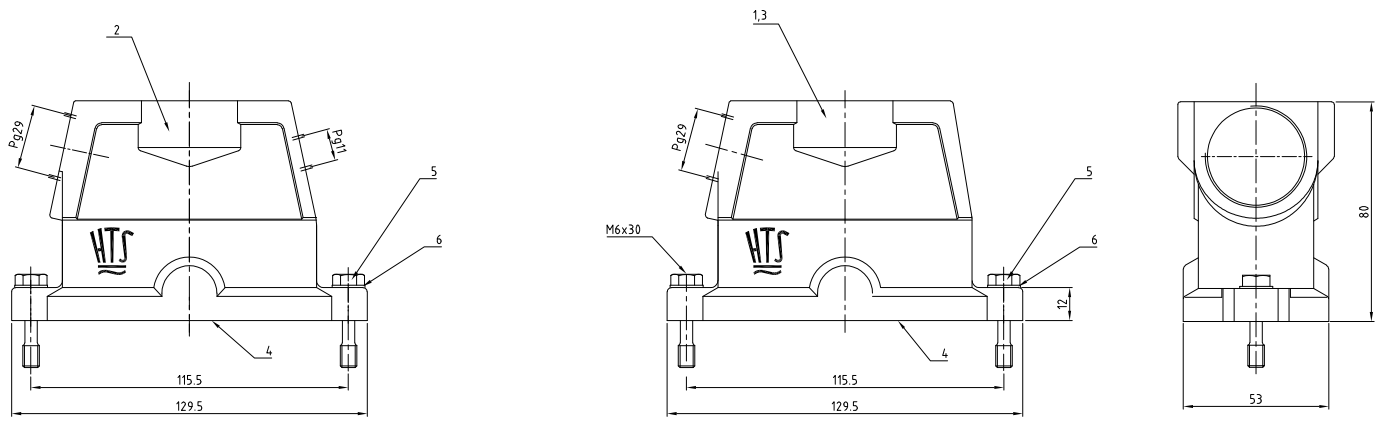

		OBSOLETE						
				1	2	2		
2	2	2	Scheibe / pane	V2A/ stainless steel	blank/even		6	
2	2	2	Befestigungsschraube / fixing screw	V2A/stainless steel	blank/even		5	
1	1	1	Dichtung Bg6 Seal	Neoprene	-	black/schwarz	4	leitfähig / conductiv
1	-	-	Steckergehäuse EMV / hood	Aluminium/Alu	SEE NOTE 2	black/schwarz	3	
-	-	1	Steckergehäuse EMV / hood	Aluminium/Alu	-	grey/grau	2	
-	1	-	Steckergehäuse EMV / hood	Aluminium/Alu	-	grey/grau	1	
4-53-50-1			DESCRIPTION / BENENNUNG	MATERIAL	SURFACE/OBERFLÄCHE	COLOR/FARBE	ITEM NO.	REMARKS / BEMERKUNGEN

Notes,

1. Material: Housing: aluminium diecasting alloy
   Seals: Neoprene
2. Surface: Varnisch- grey
   chromitAL TCP passivation
   Varnisch black

Bemerkungen,

1. Material: Gehäuse: Alu-Druckguß-Legierung
   Dichtungen: Neoprene
2. Oberfläche: Lackierung - grau
   chromitAL TCP passivation
   Lackierung schwarz

EMV-K.16/40.STS.129.G
EMV.16/40.STS.129.G
EMV.16/40.STS.129.G+1.11.G

ORDERING TEXT/BESTELLTEXT

THIS DRAWING IS A CONTROLLED DOCUMENT FOR AMP INCORPORATED. IT IS SUBJECT TO CHANGE AND THE CONTROLLING ENGINEERING ORGANIZATION SHOULD BE CONTACTED FOR THE LATEST REVISION. DESIGN DOCUMENTATION WHICH DOES AMP INCORPORATED CONTROLLERT. ABWEICHUNGEN, DIE DEM TECHNISCHEN PUNKTSCHRITT DIENEN, SIND VORBEHALTEN. DEN JEWELS LETZTEGELTIGEN ÄNDERUNGSSTAND ERFAHREN SIE AMP AMPAGE.

DIMENSIONS: DIMENSIONEN: mm

TOLERANCES UNLESS OTHERWISE SPECIFIED: ALLGEMEINTOLERANZEN
n. ISO 8015
n. ISO 2768 - mH -E
n. DIN 16901 - 140
0 PLC 0-
1 PLC 1-
2 PLC 2-
3 PLC 3-
ANGLES /WINKEL 0-

MATERIAL 1

FINISH /OBERFLÄCHE/FARBE 2

DWN	Schneider	19.02.9
CHK	Schweiger	19.02.99
APVD	-	-
PRODUCT SPEC PRODUKTSPEZ.	-	
APPLICATION SPEC VERABEITUNGSSPEZ.	-	
WEIGHT GEWICHT	-	

AMP
HTS Elektrotechnik
53819 Neunkirchen, Germany

NAME
Hood
Steckergehäuse EMV Bg6

SIZE	CAGE CODE	DRAWING NO ZEICHNUNGS-NR.	RESTRICTED TO NUR FUER
A2	00779	C-1102723	-

CUSTOMER DRAWING /KUNDENZEICHNUNG

MASSSTAB	BLATT	OF VON	REV
1:1	1	1	B6

AMP 1471-9 REV 27JUN96 This is a TRANSLATED file from Computervision, Inc., Medusa Revision 12.2.5T

Downloaded from Elcodis.com electronic components distributor