THIS DRAWING IS UNPUBLISHED.
VERÖFFENTLICHE URVERÖFFENTLICHTE ZEICHNUNG
© COPYRIGHT 1997 BY AMP INCORPORATED. ALL RIGHTS RESERVED.
ALLE RECHTE VORBEHALTEN

RELEASED FOR PUBLICATION .1997
FREI FUER VEROEFFENTLICHUNG

MATED WITH:
PASSEND ZU:
Bg3

LOC	DIST
A1	–

REVISIONS
ÄNDERUNGEN

P	LTR	DESCRIPTION BESCHREIBUNG	DATE	DWN	APVD
	A5	ECR-10-009777	18.05.10	SR	AR

PROJEKT NR.:

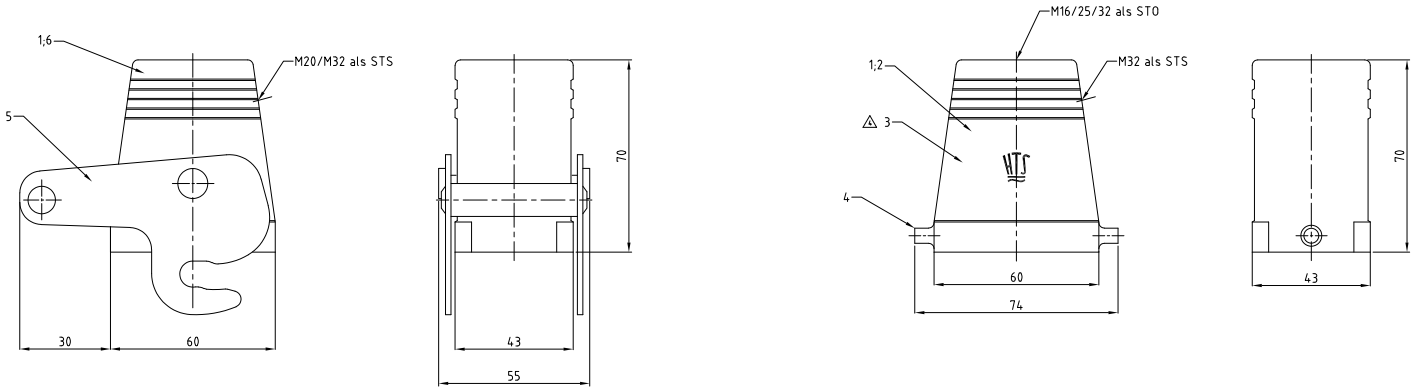

Notes

1. Material: Housing: aluminium diecasting alloy
2. Surface: - Powder varnisch grey
   - aluminium oxid +
   Varnisch black
3. Varnish on the inside not necessarily

Bemerkungen

1. Material: Gehäuse: Alu-Druckguß-Legierung
2. Oberfläche: - Pulverbeschichtung grau
   - Aluminium-oxid-Schicht +
   Lackierung schwarz
3. Lackierung im Gehäuseinnere ist nicht notwendig

1-2	1-1	1-0	0-9	0-8	0-7	0-6	0-5	0-4	0-3	0-2	0-1	DESCRIPTION / BESCHREIBUNG	MATERIAL	SURFACE / OBERFLÄCHE	COLOR / FARBE	ITEM NO. POS.	REMARKS / BEMERKUNGEN
1												Steckergehäuse HD/hood	aluminium/ALU		grey/grau	6	ohne Logo& Bohrung
1						1	1					ZB-Zentralbügel/central clip	stahl/steel	verzinkt/zink plated	blau/blue	5	
			2					2	2			LB-Bügelbolzen/clip bolt	V2A/stainless steel	blank/even		4	
		1		1	1							Steckergehäuse HD/hood	aluminium/ALU		grey/grau	3	ohne HTS-Logo (1)
			1					1	1			Steckergehäuse HD-K/hood	aluminium/ALU	aluminium oxid	black/schwarz	2	
	1					1	1			1	1	Steckergehäuse HD/hood	aluminium/ALU		grey/grau	1	

ORDERING TEXT / BESTELLTEXT:
HD-Z16 ST-ZB
HD16 STO1M25G
HD16 ST (1)
HD-K16 STO1M16G
HD16 STS1M32G (1)
HD16 STO1M32G (1)
HD-Z16 STS-ZB1M20G (1)
HD-Z16 STS-ZB1M32G
HD-K16 STS1M32G
HD-K16 STO1M32G
HD16 STS1M32G
HD16 STO1M32G

THIS DRAWING IS A CONTROLLED DOCUMENT FOR AMP INCORPORATED
IT IS SUBJECT TO CHANGE AND THE CONTROLLING ENGINEERING
ORGANIZATION SHOULD BE CONTACTED FOR THE LATEST REVISION.
DIESE ZEICHNUNG IST EIN KONTROLLIERTES DOKUMENT FÜR AMP INCORPORATED
ÄNDERUNGEN, DIE DEN TECHNISCHEN FORTSCHRITT ERGEBEN, SIND VORBEHALTEN.
DEN JEWEILS LETZTGÜLTIGEN ÄNDERUNGSSTAND ERFAHREN SIE AUF ANFRAGE.

DIMENSIONS: DIMENSIONEN: mm

TOLERANCES UNLESS OTHERWISE SPECIFIED: ALLGEMEINTOLERANZEN
n: ISO 8015
n: ISO 2768 - mH -E
n: DIN 16901 - 140
3 PLC
4 PLC
5 PLC
6 PLC
ANGLES / WINKEL ±-
FINISH / OBERFLÄCHE / FARBE (2)
MATERIAL (1)

DWN Schneider 03.07.2003
CHK Schweiger 03.07.2003
APVD – –

PRODUCT SPEC PRODUKTSPEZ. 108-74001/74003
APPLICATION SPEC VERARBEITUNGSSPEZ. 114-74001/74004/74005
WEIGHT GEWICHT –

AMP
HTS Elektrotechnik
53819 Neunkirchen, Germany

NAME
HOOD
STECKERGEHÄUSE HD.16.STO/STS.1.M20/32.G

SIZE A2 | CAGE CODE 00779 | DRAWING NO ZEICHNUNGS-NR. C-1106423 | RESTRICTED TO NUR FUER –

CUSTOMER DRAWING /KUNDENZEICHNUNG | MASSSTAB 1:1 | BLATT 1 | OF VON 1 | REV A5

AMP 1471-9 REV 27JUN96
This is a TRANSLATED file from Computervision, Inc., Medusa Revision 12.2.5T

Downloaded from Elcodis.com electronic components distributor