THIS DRAWING IS UNPUBLISHED. VERTRAULICHE UNVERÖFFENTLICHTE ZEICHNUNG
© COPYRIGHT 1997 BY AMP INCORPORATED. ALL RIGHTS RESERVED. ALLE RECHTE VORBEHALTEN

RELEASED FOR PUBLICATION ,1997
FREI FÜER VEROFFENTLICHUNG

MATED WITH: PASSEND ZU: HIP BG6

LOC	DIST
A1	–

PROJEKT NR.:

REVISIONS / ÄNDERUNGEN

P	LTR	DESCRIPTION / BESCHREIBUNG	DATE	DWN	APVD
	A1	neu gezeichnet; Eg60-0252-00	01.02.00	SR	SM

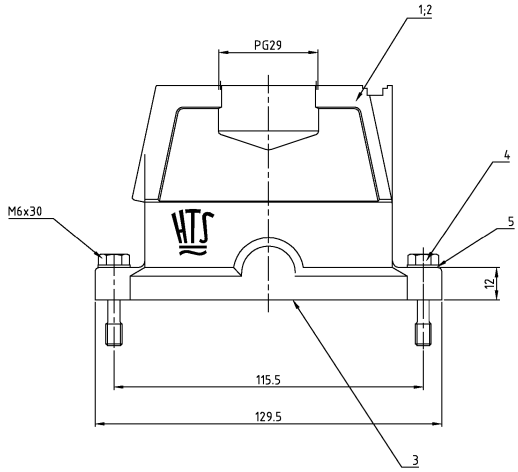

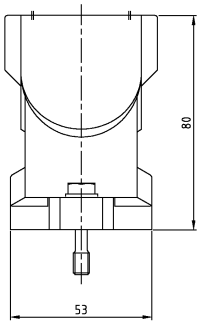

Notes:

1. Material: Housing: aluminium diecasting alloy
   Seals: Neoprene
2. Surface: Varnisch– grey
   – aluminiumoxid+
   Varnisch black

Bemerkungen:

1. Material: Gehäuse: Alu-Druckguß-Legierung
   Dichtung: Neoprene
2. Oberfläche: Lackierung – grau
   – aluminiumoxid
   Lackierung schwarz

		DESCRIPTION / BENENNUNG	MATERIAL	SURFACE/OBERFLÄCHE	COLOR/FARBE	ITEM NO.	REMARKS / BEMERKUNGEN
2	2	Scheibe	V2A	blank		5	
2	2	Befestigungsschraube	V2A	blank		4	
1	1	Dichtung BG6	Neoprene	–	black/schwarz	3	
1	–	Steckergehäuse HIP Bg6	Aluminium/Alu	Hard Coat	black/schwarz	2	
–	1	Steckergehäuse HIP Bg6	Aluminium/Alu	–	grey/grau	1	
2–5	1–5						

HIP-K.16/40.STO.129.G
HIP.16/40.STO.129.G

ORDERING TEXT/BESTELLTEXT

THIS DRAWING IS A CONTROLLED DOCUMENT FOR AMP INCORPORATED. IT IS SUBJECT TO CHANGE AND THE CONTROLLING ENGINEERING INFORMATION EXISTS IN VERSION OF THE LATEST REVISION. DESIGN INFORMATION SHOWN ON THIS DRAWING IS SUBJECT TO CHANGE WITHOUT NOTICE. ANSWERINGS, WE GIVE TECHNICAL INFORMATIONS (DESIGN, AND VARIOUS) FOR, BEN JEWEILS LETZTRALTEEN ÄNDERUNGSSTAND OFFAERES WE AUF ANFRAGE.

DIMENSIONS: mm

TOLERANCES UNLESS OTHERWISE SPECIFIED: ALLGEMEINTOLERANZEN
n: ISO 8015
n: DIN 7168 – m4 –E
n: DIN 16901 – 14.0
0 PLC
1 PLC
2 PLC
3 PLC
ANGLES /WINKEL ±
FINISH /OBERFLÄCHE/FARBE

MATERIAL

DWN	Schneider	01.02.2000
CHK	Schweiger	01.02.2000
APVD	–	
PRODUCT SPEC PRODUKTSPEZ.	–	
APPLICATION SPEC VERABEITUNGSSPEZ.	–	
WEIGHT GEWICHT		

AMP
HTS Elektrotechnik
53819 Neunkirchen, Germany

NAME
Hood HIP.16/40.STO.1.29.G
Steckergehäuse HIP.16/40.STO.1.29.G

SIZE	CAGE CODE	DRAWING NO ZEICHNUNGS.-NR.	RESTRICTED TO NUR FUER
A2	00779	C-1102655	–

CUSTOMER DRAWING /KUNDENZEICHNUNG

MASSSTAB	BLATT	OF VON	REV
1:1	1	1	A1

AMP 1471-9 REV 27JUN94 This is a TRANSLATED file from Computervision, Inc., Medusa Revision 12.2.5T

Downloaded from Elcodis.com electronic components distributor