THIS DRAWING IS UNPUBLISHED.
VERTRAULICHE UNVEROEFFENTLICHTE ZEICHNUNG
© COPYRIGHT 1997 BY AMP INCORPORATED. ALL RIGHTS RESERVED.
ALLE RECHTE VORBEHALTEN

RELEASED FOR PUBLICATION ,1997
FREI FUER VEROEFFENTLICHUNG

MATED WITH:
PASSEND ZU:
EMV

LOC	DIST
A1	–

REVISIONS
ANDERUNGEN

P	LTR	DESCRIPTION BESCHREIBUNG	DATE	DWN	APVD
	B1	Design geändert auf neue Form Eg00-2506-99	21.12.99	SR	SM

PROJEKT NR.:

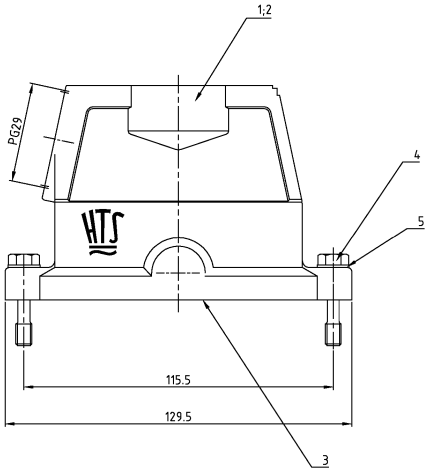

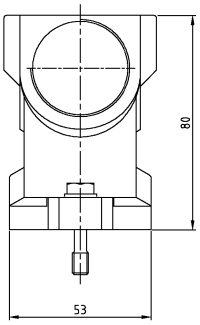

Notes:

1. Material: Housing: aluminium diecasting alloy
   Seals: Neoprene
2. Surface: Varnisch– grey
   – aluminiumoxid+
   Varnisch black

Bemerkungen:

1. Material: Gehäuse: Alu-Druckguß-Legierung
   Dichtungen: Neoprene
2. Oberfläche: Lackierung – grau
   – aluminiumoxid
   Lackierung schwarz

2–5	1–5	DESCRIPTION / BENENNUNG	MATERIAL	SURFACE/OBERFLÄCHE	COLOR/FARBE	ITEM NO.	REMARKS / BEMERKUNGEN
2	2	Scheibe	V2A	blank		5	
2	2	Befestigungsschraube	V2A	blank		4	
1	1	O-Ring Bg6	Neoprene	–	black/schwarz	3	
1	–	Steckergehäuse HIP Bg6	Aluminium/Alu	Hard Coat	black/schwarz	2	
–	1	Steckergehäuse HIP Bg6	Aluminium/Alu	–	grey/grau	1	

HIP-K.16/40.STS.1.29.G
HIP.16/40.STS.1.29.G

ORDERING TEXT/BESTELLTEXT

THIS DRAWING IS A CONTROLLED DOCUMENT FOR AMP INCORPORATED. IT IS SUBJECT TO CHANGE AND THE CONTROLLING ENGINEERING INFORMATION RESULT IN CONTACTED FOR THE LATEST REVISION. DIESES DOKUMENT IST EIN KONTROLLIERTES DOKUMENT FÜR AMP INCORPORATED. ÄNDERUNGEN, DIE DER TECHNISCHEN PARTNERSCHAFT DIENEN, SIND VORBEHALTEN. DER ZEITIGE LETZTMALIGEN ÄNDERUNGSSTAND ERFAHREN SIE AUF ANFRAGE.

DIMENSIONS: mm
TOLERANCES UNLESS OTHERWISE SPECIFIED: ALLGEMEINTOLERANZEN
n. ISO 8015
n. DIN 7168 – m4 –E
n. DIN 16901 – 14.0
0 PLC ±.
1 PLC ±.
2 PLC ±.
3 PLC ±.
ANGLES /WINKEL ±.
MATERIAL
FINISH/OBERFLÄCHE/FARBE

DWN	Schneider	20.04.99
CHK	Schweiger	20.04.99
APVD	–	
PRODUCT SPEC PRODUKTSPEZ.	–	
APPLICATION SPEC VERARBEITUNGSSPEZ.	–	
WEIGHT GEWICHT	410 g	

AMP
HTS Elektrotechnik
53819 Neunkirchen, Germany

NAME
Hood HIP.16/40.STS.1.29.G
Steckergehäuse HIP.16/40.STS.1.29.G

SIZE	CAGE CODE	DRAWING NO ZEICHNUNGS-NR.	RESTRICTED TO NUR FUER
A2	00779	C-1102651	–

CUSTOMER DRAWING /KUNDENZEICHNUNG

MASSSTAB	BLATT	OF VON	REV
1:1	1	1	B1

AMP 1471-9 REV 27JUN96 This is a TRANSLATED file from Computervision, Inc., Medusa Revision 12.2.ST

Downloaded from Elcodis.com electronic components distributor