NUMBER C-173977

三角法 (3rd ANGLE PROJECTION)

METRIC

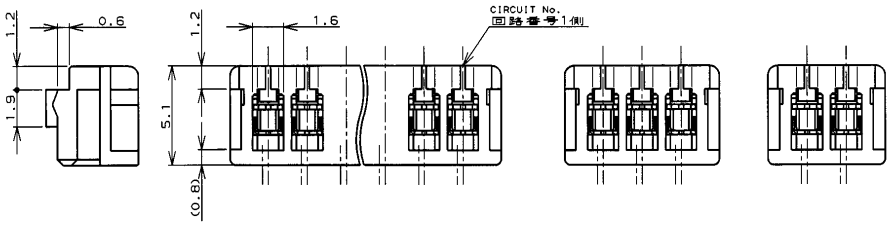

注記;

1. 適用電線範囲 : AWG# 28-26
   (UL1571,UL1061)
   被覆外径 : 0.83~1.05
2. 材料 : ハウジング-ガラス入PBT UL94V-0
   コンタクト-錫メッキ清銅
3. 適用製品規格番号 : 108-5218
4. 取付適用規格番号 : 114-5104

NOTES;

1. APPLICABLE WIRE SIZE : AWG# 28-26
   (UL1571,UL1061)
   INSULATION DIA RANGE : 0.83~1.05
2. MATERIAL :
   HOUSING : PBT(G.F)UL94V-0
   CONTACT : PRE-TIN PHOS-BRONZE
3. PRODUCT SPEC : 108-5218
4. APPLICATION SPEC : 114-5104

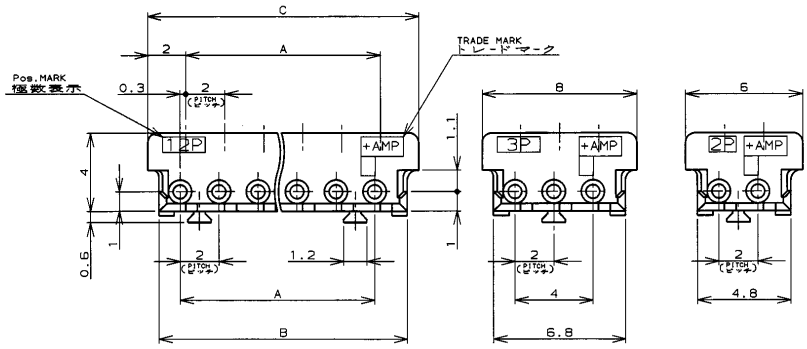

Pos. 4~15 極　Pos. 3 極　Pos. 2 極

7-173977-5	5-173977-5	3-173977-5	1-173977-5	15	28	30.8	32
7- -4	5- -4	3- -4	1- -4	14	26	28.8	30
7- -3	5- -3	3- -3	1- -3	13	24	26.8	28
7- -2	5- -2	3- -2	1- -2	12	22	24.8	26
7- -1	5- -1	3- -1	1- -1	11	20	22.8	24
7- -0	5- -0	3- -0	1- -0	10	18	20.8	22
6- -9	4- -9	2- -9	-9	9	16	18.8	20
6- -8	4- -8	2- -8	-8	8	14	16.8	18
6- -7	4- -7	2- -7	-7	7	12	14.8	16
6- -6	4- -6	2- -6	-6	6	10	12.8	14
6- -5	4- -5	2- -5	-5	5	8	10.8	12
6- -4	4- -4	2- -4	-4	4	6	8.8	10
6- -3	4- -3	2- -3	-3	3	-AS SHOWN 図示-		
6-173977-2	4-173977-2	2-173977-2	173977-2	2	-AS SHOWN 図示-		
BLACK 黒色	CREAM YELLOW クリームイエロー	LIGHT BLUE ライトブルー	NATURAL 自然色	POS 極数	A	B	C

PART No. 製品型番

TE Connectivity

適合電線許容範囲 (WIRE RANGE) NOTE 1 mm² (AWG -)	被覆外径 (INSULATION DIA.) NOTE 1 mmø	名称 (NAME) MT REC HOUSING ASS'Y (AMP CT CONNECTOR 2mm PITCH)	
材料 (MATERIAL) NOTE 2	仕上 (FINISH) //	一般公差 (GENERAL TOLERANCE) 10以下 : ±0.2, 10を超え30以下 : ±0.25, 30を超え100以下 : ±0.3, 角度 : ±3°	SIZE A3 / LOC J / 番号 (No.) C-173977
DR. 23/AUG/'99 J.TSUJI	DE. 23/AUG/'99 J.Tsuji		
CHK. 25 AUG 99	APP.	尺度 (SCALE) 4-1	REV. G2 / SHEET 1 OF 1

LTR	変更 (REVISION RECORD)	DR	CHK	DATE
G2	REVISED PER ECO-11-005033	RK	HMR	2APR11

(CUSTOMER DRAWING) 参考図面

PRINT DIST

単位:mm DIMENSIONS IN MM. DO NOT SCALE PRINT

Downloaded from Elcodis.com electronic components distributor