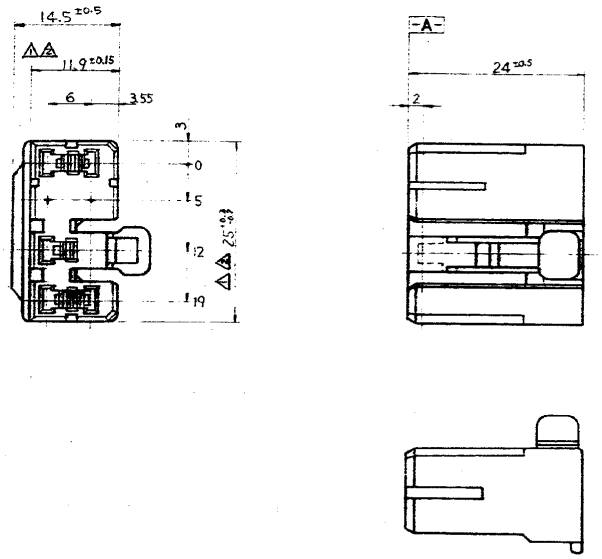

注

1. -A- 面より 2mm の範囲で測定.
2. 相手ハウジングと所定の機能を満たして嵌合できること.
3. 内装するリセプタクルコンタクトは 型番 172773, 172775 他
4. 製品規格 No. 108-5165, 5166.
5. 相手ハウジングとの嵌合力は 3kg. 但しリセプタクルコンタクトは含まない.

番号	色
-7	黄
-6	灰
-5	青
-4	緑
-3	茶
-2	黒
172495 -1	白茶色

TE Connectivity

適合電線直径(WIRE RANGE)	— mm²(AWG —)
絶縁外径 (INSULATION DIA.)	— mm
材料 (MATERIAL)	ナイロン樹脂
仕上 (FINISH)	—
名称 (NAME)	7極 プラグハウジング マルチインターロックコネクタ(MIC) マークII
SYZE	C J
LOC 番号 (NO.)	C-172495
尺度 (SCALE)	2-1
REV.	P
SHEET	1/1
DR.	7/16 '92
DE.	7/16 '92
CHK.	7/16 '92
APP.	7/16 '92

LTR	変更 (REVISION RECORD)	DR.	CHK.	DATE
P	REVISED PER ECO-11-005294	RK	HMR	13APR 11

UNLESS OTHERWISE SPECIFIED DIMENSIONS IN MM. DO NOT SCALE PRINT

(CUSTOMER DRAWING) 参考図面

Downloaded from Elcodis.com electronic components distributor