tyco Electronics
Tyco Electronics Corporation
300 Constitutional Drive
Menlo Park, CA 94025 USA

Raychem

TITRE D-602-0189

Date 16/Jul/91

Revision A

CONTACT COAXIAL FEMELLE, TAILLE 12 EN 3682

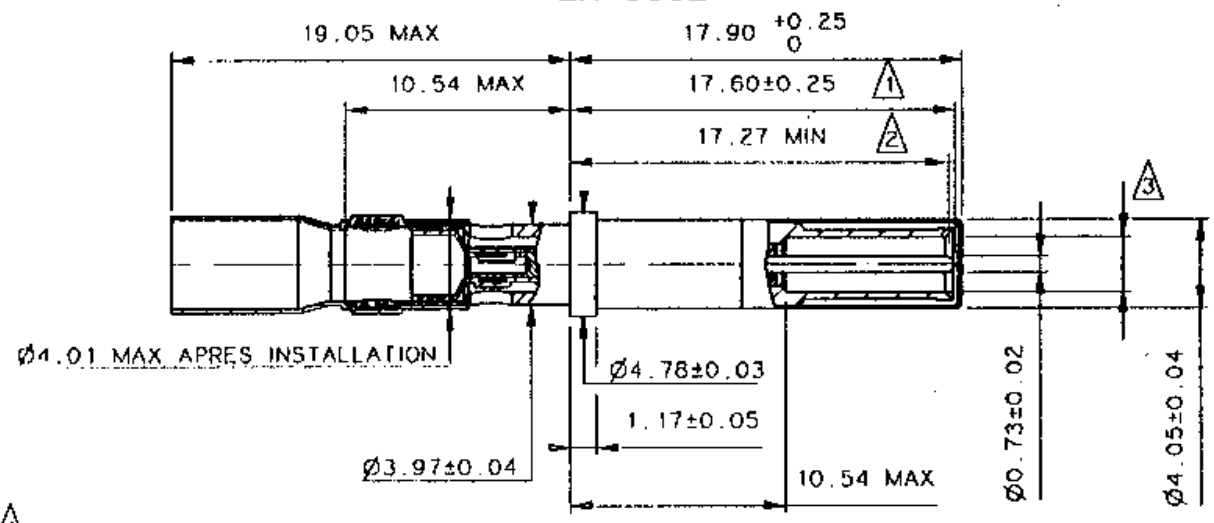

1 EXTREMITE DU CONTACT INTERIEUR MALE

2 POINT DE CONTACT AVEC UNE BROCHE CALIBREE A BOUT PLAT Ø 2.36 +0 -0.005

3 Ø COMPATIBLE AVEC UNE BROCHE EXTERIEURE DE Ø2.38±0.02.

4- LES DIMENSIONS SONT EN MILLIMETRES ET APRES TRAITEMENT.

DESCRIPTION

CONTACT COAXIAL FEMELLE DE TAILLE 12 A BRASER. CES CONTACTS SONT UTILISES POUR LE RACCORDEMENT DE CABLES COAXIAUX ET MONTES DANS DES CONNECTEURS RACKABLES.

CARACTERISTIQUES

TEMPERATURE : -55°C A +125°C
RESISTANCE D'ISOLEMENT : 5 10^3 M OHMS
RIGIDITE DIELECTRIQUE
NIVEAU DE LA MER : 900V MIN EFFICACE
ALTITUDE : 250V MIN EFFICACE

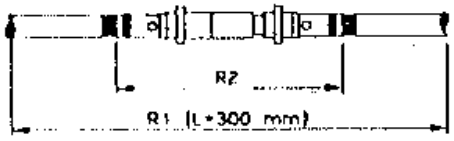

Conducteur	I(A)	RESISTANCE DE CONTACT	
		R1	R2
exterieur	1	8.4mΩ	0.8mΩ
interieur	1	28.3mΩ	3mΩ

Contact	Force d'extraction Minimum(N)	Force d'insertion Maximum(N)
Exterieur	0.85	8.50

MATERIAUX

CONTACTS: ALLIAGE DE CUIVRE AU BERYLLIUM SUIVANT QQ.C.530
DIELECTRIQUE: POLYMERE FLUORE
MANCHON THERMORETRACTABLE: POLYMERE FLUORE RETICULE

Dimensions en millimètres

APPLICATION

CES CONTACTS SONT CONFORMES A LA NORME DE PRODUIT EN 3155-041 (EN COURS DE QUALIFICATION) DERIVEE DE LA SPECIFICATION MIL-C-39029/73-555.LE CONTACT COAXIAL FEMELLE S'ACCOUPLE AVEC LES CONTACTS MALES CONFORMES AUX NORMES EN-3155-040 (RAYCHEM D-602-0106 ET D-602-0094).

CABLES

TYPES DE CABLES UTILISABLES:
Raychem 5024H8524-4 OU EQUIVALENTS
DIMENSIONS DES CABLES ADMISSIBLES:

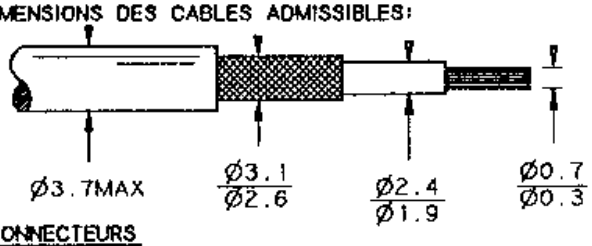

CONNECTEURS

CES CONTACTS SE MONTENT DANS LES CAVITES TAILLE 12 DES CONNECTEURS EN 3682 (DOD-C-83527)

INSTALLATION

PROCEDURE D'INSTALLATION RPIP-693-01
PROCEDURE D'INSTALLATION RPIP-702-00

EMBALLAGE

BOITE COMPORTANT:
50 CONTACTS D-602-0189 MONOPIECES.

Ce produit est réalisé dans une unite certifiée RAQ1.

DESSINE Engineering B LEMONNIER	APPROUVE Chef de produit JL LAURENT	REMPLACE	REV Ø by ECO 3443
APPROUVE Developpement P GUILLON	APPROUVE Assurance qualite B DAUVILLIERS	PROJET	SC00189

*Raychem marque deposee Le dessin et les informations figurant sur ce document sont la propriété integrale de Raychem corporation. Ils sont strictement confidentiels, leurs publications, utilisations et reproductions a des fins non autorisées et écrites par Raychem sont strictement interdites.

Downloaded from Elcodis.com electronic components distributor