Product No.	No. of contacts
10062827-0410EDLF	4 CONTACTS
10062827-0610EDLF	6 CONTACTS
10062827-0810EDLF	8 CONTACTS
10062827-1010EDLF	10 CONTACTS

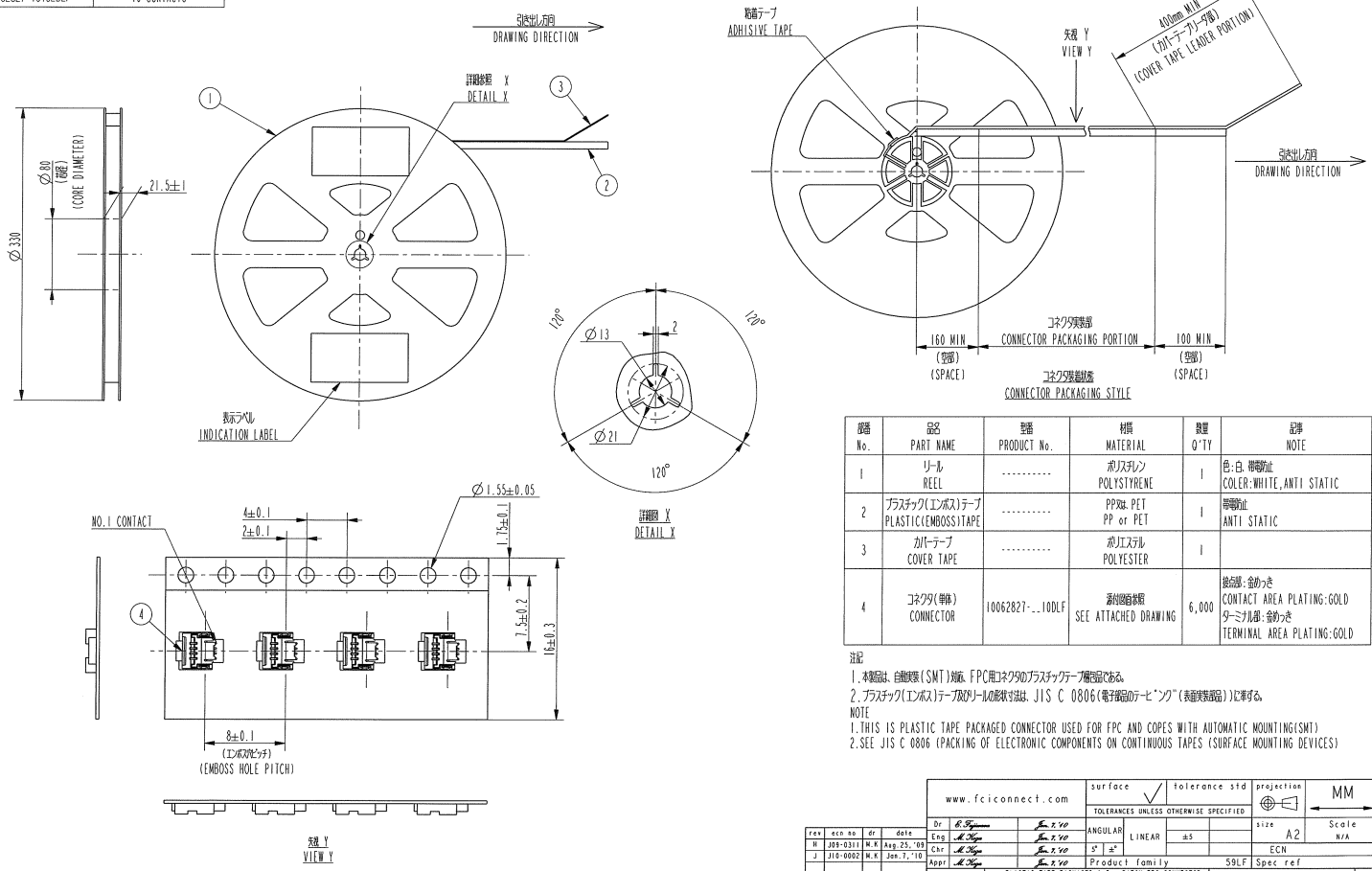

部番 No.	品名 PART NAME	型番 PRODUCT No.	材質 MATERIAL	数量 Q'TY	記事 NOTE
1	リール REEL	----------	ポリスチレン POLYSTYRENE	1	色:白、帯電防止 COLER:WHITE,ANTI STATIC
2	プラスチック(エンボス)テープ PLASTIC(EMBOSS)TAPE	----------	PP又は PET PP or PET	1	帯電防止 ANTI STATIC
3	カバーテープ COVER TAPE	----------	ポリエステル POLYESTER	1	
4	コネクタ(単体) CONNECTOR	10062827-__10DLF	添付図面参照 SEE ATTACHED DRAWING	6,000	接点部:金めっき CONTACT AREA PLATING:GOLD ターミナル部:金めっき TERMINAL AREA PLATING:GOLD

注記
1.本製品は、自動実装(SMT)対応、FPC用コネクタのプラスチックテープ梱包品である。
2.プラスチック(エンボス)テープ及びリールの形状寸法は、JIS C 0806(電子部品のテーピング(表面実装部品))に準ずる。
NOTE
1.THIS IS PLASTIC TAPE PACKAGED CONNECTOR USED FOR FPC AND COPES WITH AUTOMATIC MOUNTING(SMT)
2.SEE JIS C 0806 (PACKING OF ELECTRONIC COMPONENTS ON CONTINUOUS TAPES (SURFACE MOUNTING DEVICES)

rev	ecn no	dr	date
H	J09-0311	M.K	Aug.25,'09
J	J10-0002	M.K	Jan.7,'10
D	J08-0457	M.K	Nov.26,'08
E	J09-0018	M.K	Jan.14,'09
F	J09-0067	M.K	Feb.17,'09
G	J09-0080	M.K	Feb.24,'09

www.fciconnect.com

surface | tolerance std | projection | MM

TOLERANCES UNLESS OTHERWISE SPECIFIED

Dr	E.Fujimoto	Jan.7,'10	ANGULAR	LINEAR	±5
Eng	M.Hayo	Jan.7,'10	5°	±°	
Chr	M.Hayo	Jan.7,'10			
Appr	M.Hayo	Jan.7,'10			

size A2 | Scale N/A | ECN | Product family 59LF | Spec ref

title: PLASTIC TAPE PACKAGED 0.5mm PITCH FPC CONNECTOR 0.5mm ピッチFPCコネクタプラスチックテープ梱包 (DOWN SIDE CONTACT TYPE)/下接点タイプ

dwg no 10062827 | Rev. J

catalog no | CUSTOMER | sheet 1 of 2

Copyright FCI.

PDM: Rev:J STATUS:Released Printed: Jan 13, 2010

Downloaded from Elcodis.com electronic components distributor

Product No.	No. of contacts
10062827-0410DLF	4 CONTACTS
10062827-0610DLF	6 CONTACTS
10062827-0810DLF	8 CONTACTS
10062827-1010DLF	10 CONACTS

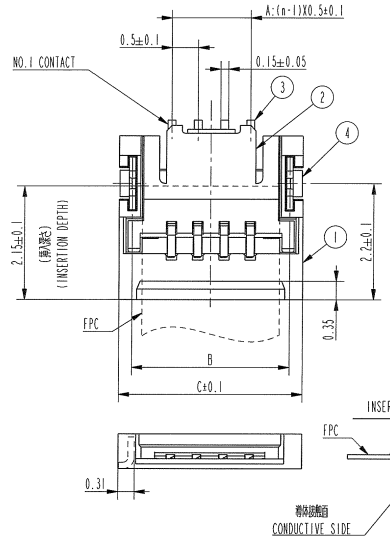

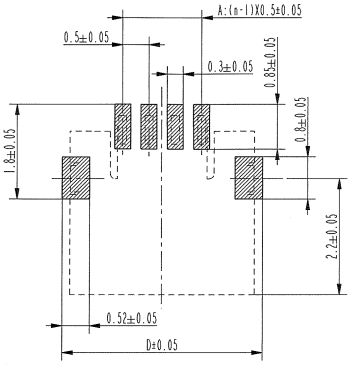

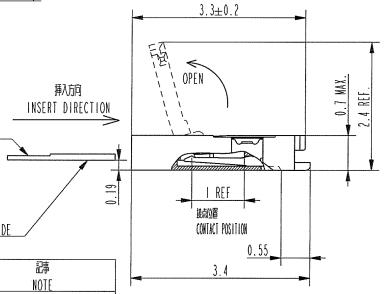

推奨FPC寸法
RECOMMENDED FPC

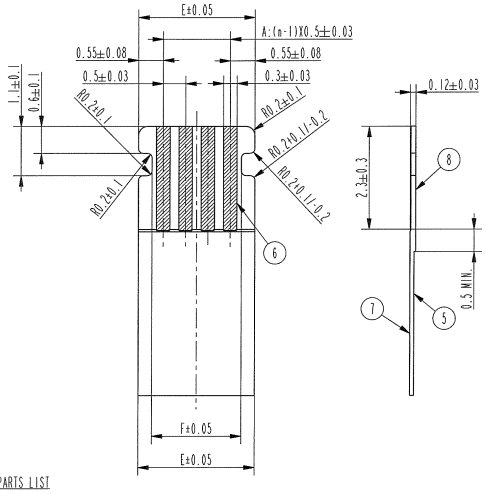

FPC PARTS LIST

部品番号 No.	品名 PART NAME	材質 MATERIAL	記事 NOTE
5	ベースフィルム BASE FILM	ポリイミド POLYIMIDE	
6	導体 CONDUCTOR	銅箔 金めっき 0.1μm以上 COPPER FOIL(PLATING:GOLD 0.1μm)	
7	オーバーレイ OVER LAY	ポリイミド POLYIMIDE	
8	補強版 SUPPORTING TAPE	ポリイミド POLYIMIDE	

CONNECTOR PARTS LIST

部品番号 No.	部品名 PART NAME	材料 MATERIAL	数量 Q'TY	記事 NOTE
1	ハウジング HOUSING	ガラス繊維入り耐熱樹脂 UL94V-0 GLASS FILLED THERMOPLASTIC RESIN	1	色:黒 COLOR:BLACK
2	アクチュエータ ACTUATOR	ガラス繊維入り耐熱樹脂 UL94V-0 GLASS FILLED THERMOPLASTIC RESIN	1	色:黒 COLOR:BLACK
3	コンタクト CONTACT	銅合金 COPPER ALLOY	n	接点部:金めっき CONTACT AREA PLATING:GOLD 端子部:金めっき TERMINAL AREA PLATING:GOLD
4	補強金具 FIXING TAB	黄銅 BRASS	2	めっき:錫めっき(鉛フリー) PLATING:TIN(LEAD FREE)

n:No. OF CONTACTS

注記/NOTE
1.コンタクト、補強金具の平坦度は0.1以内
1.COPLANARITY FOR CONTACT TERMINAL AND FIXING TAB MUST BE WITHIN 0.1mm.
2.推奨メタルマスク厚さ:0.1mm
2.RECOMMENDED THICKNESS OF A METAK MASK:0.1mm
3.推奨メタルサイズ:パターンと同サイズ
4.RECOMMENDED METAL SIZE: SAME SIZE WITH PATTERN.
5.本製品は GS-22-008に定義されたヨーロッパ国会指令と規制の要求に適合している。
5.THIS PRODUCT MEETS EUROPEAN UNION DIRECTIVES AND OTHER COUNTRY REGULATIONS AS DESCRIBED IN GS-22-008.

NOTE	PRODUCT No.	DIMENSIONS A	B	C	D	E	F
	10062827-0410DLF(4 CONTACTS)	1.5	3.0	3.5	3.8	2.6	2.0
★	10062827-0610DLF(6 CONTACTS)	2.5	4.0	4.5	4.8	3.6	3.0
	10062827-0810DLF(8 CONTACTS)	3.5	5.0	5.5	5.8	4.6	4.0
	10062827-1010DLF(10 CONTACTS)	4.5	6.0	6.5	6.8	5.6	5.0

PLEASE CONSULT US IN CASE OF USING PARTS WITH ★MARK.
★マークの製品を御使用になる場合は、弊社へご相談下さい。

注記
熱硬化接着剤を使用し、接着方法は熱圧着とする。
NOTE
ADHISIVE METHOD OF SUPPORTING TAPE SHALL BE HEAT CRIMPING METHOD AND THERMOSETTING ADHISIVE SHALL BE USED

rev	ecn no	dr	date
H	J09-0311	M.K	Aug.25,'09
J	J10-0002	M.K	Jan.7,'10
D	J08-0457	M.K	Nov.26,'08
E	J09-0018	M.K	Jan.14,'09
F	J09-0067	M.K	Feb.13,'09
G	J09-0080	M.K	Feb.24,'09

www.fciconnect.com
surface ✓ tolerance std
TOLERANCES UNLESS OTHERWISE SPECIFIED
projection MM
Dr K.Fujimoto Jan.7.'10
Eng M.Kiyo Jan.7.'10
Chr M.Kiyo Jan.7.'10
Appr M.Kiyo Jan.7.'10
ANGULAR ±0.3 LINEAR ±0.3
3° ±2°
Product family
size A2 Scale N/A
ECN
Spec ref
title 0.5mm PITCH FPC CONNECTOR
0.5mm ピッチコネクタ
(DOWN SIDE CONTACT TYPE) /下接点タイプ
dwg no 10062827 Rev. J
catalog no
CUSTOMER
sheet 2 of 2

Copyright FCI.

PDM: Rev:J STATUS:Released Printed: Jan 13, 2010

Downloaded from Elcodis.com electronic components distributor