SONY

CXA3272R

カラー液晶パネル用ドライバ／タイミングジェネレータ

概　要

CXA3272Rは，カラー液晶パネルLCX032, LCX033駆動用ICです。

ビデオ信号のRGBドライバ／タイミングジェネレータを1チップに収め，周辺回路部品を大幅に削減しています。シリアルインタフェース回路，電子ボリュームの内蔵で，マイコン制御等による各種設定が可能です。

64 pin LQFP (Plastic)

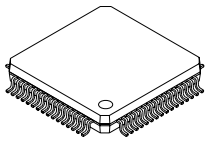

特　長

- カラー液晶パネルLCX032, LCX033駆動用回路内蔵
- NTSC, PAL方式対応
- 16:9ワイド表示対応(レターボックス，間引き表示)
- Y／色差，RGB入力対応
- OSD入力対応
- シリアルインタフェース回路内蔵
- 電子ボリューム（D／Aコンバータ）内蔵
- VCO内蔵（外付け発振回路との切り換え可能）
- LPF内蔵
- COMMON電圧出力回路内蔵
- シャープネス機能内蔵（Y／色差入力時）
- 2点γ補正回路内蔵
- R, G, B信号のディレイ量補正用回路内蔵
- 出力極性反転回路内蔵
- 無信号時の液晶パネルに対する交流駆動対応

用　途

カラー液晶ビューファインダ

構　造

Bi CMOS IC

絶対最大定格（Ta＝25°C）

• 電源電圧	$V_{CC}1$	6	V
	$V_{CC}2$	14	V
	$V_{DD}0, 1, 2$	4.5	V
• アナログ入力端子電圧			
	VINA	−0.3〜$V_{CC}1$	V
• デジタル入力端子電圧			
	VIND（9, 10, 11pin以外）	−0.3〜V_{DD}＋0.3	V
	VIND（9, 10, 11pin）	−0.3〜＋4.5	V
• 動作温度	Topr	−15〜＋75	°C
• 保存温度	Tstg	−40〜＋125	°C
• 許容損失*1	P_D（Ta≦＋75°C）	350	mW

動作条件

• 電源電圧	$V_{CC}1$−GND1	2.7〜3.6	V
	$V_{CC}2$−GND2	11.0〜13.5	V
	$V_{DD}0, 1, 2$−V_{SS}	2.7〜3.6	V
• 入力条件			
RGB入力信号電圧（59, 60, 61pin）*2			
	VRGB	0〜0.7（標準0.5）	V
Y入力信号電圧（60pin）*3			
	VY	0〜0.5（標準0.35）	V
R-Y入力信号電圧（59pin）*3			
	VR-Y	0〜0.49（標準0.245）	V
B-Y入力信号電圧（61pin）*3			
	VB-Y	0〜0.622（標準0.311）	V

*1 基板付き　サイズ：30×30×1.6mm
材質：ガラスエポキシ

*2 RGB入力時

*3 Y／色差入力時

本資料に記載されております規格等は，改良のため予告なく変更することがありますので，ご了承ください。
また本資料によって，記載内容に関する工業所有権の実施許諾や，その他の権利に対する保証を認めたものではありません。
なお資料中に，回路例が記載されている場合，これらは使用上の参考として，代表的な応用例を示したものですので，これら回路の使用に起因する損害について，当社は一切責任を負いません。

J01Y30−PS

Downloaded from Elcodis.com electronic components distributor

ブロック図

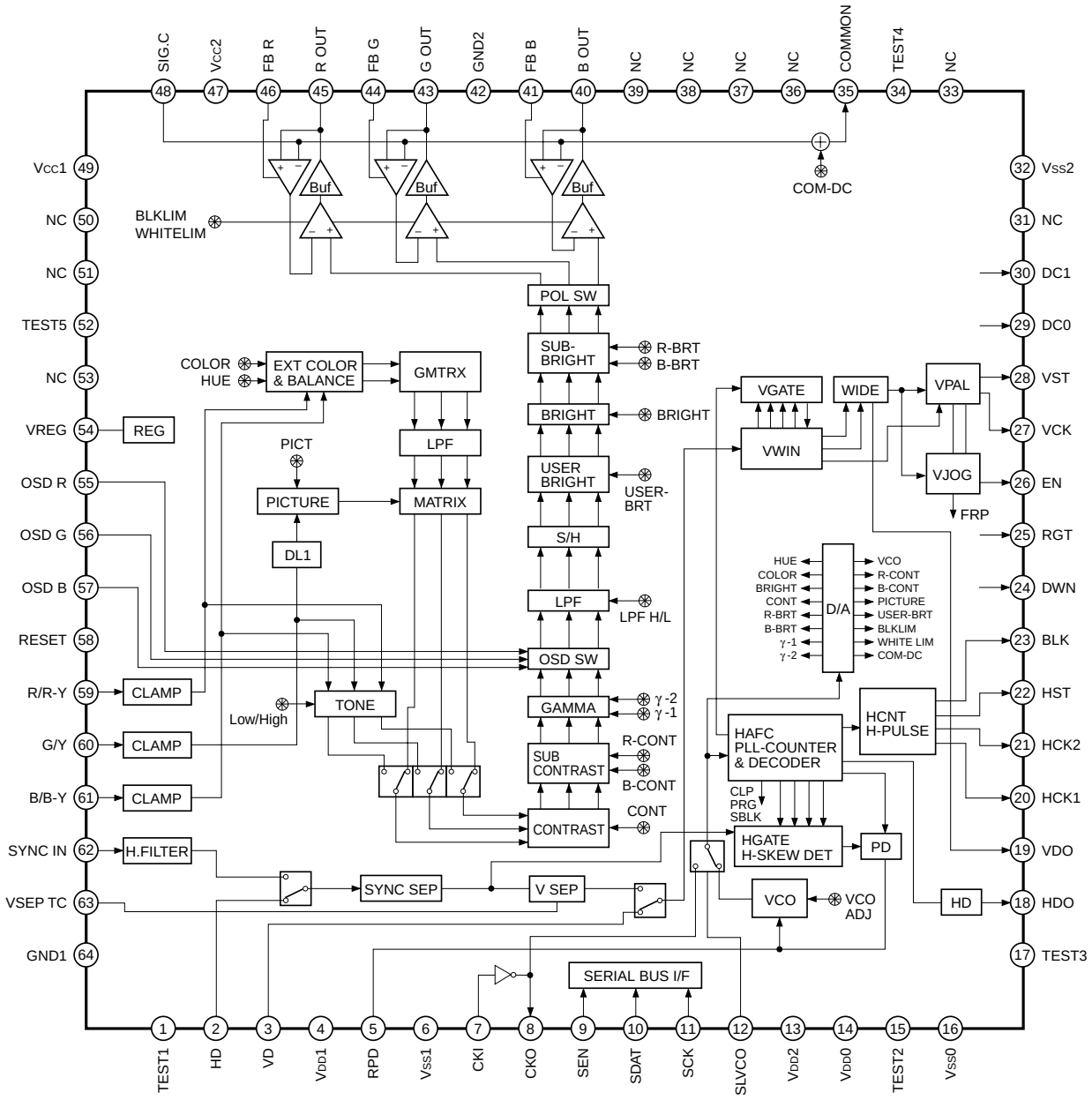

Downloaded from Elcodis.com electronic components distributor