図面番号(DRAWING NO.) SJ100377

| 版数 REV. | 年月日 DATE | DCN NO. | 変更内容 DESCRIPTION | 製図 DR. | 担当 CHK. | 査閲 APPD. | 承認 APPD. |
|---|---|---|---|---|---|---|---|
| | | | | | | | |
| | | | | | | | |
| | | | | | | | |

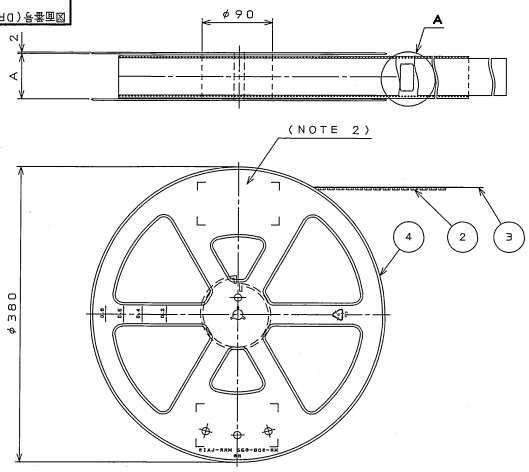


TABLE 1

| PART NO. | A | B | C | D | E | F | CARRIER TAPE MATERIAL |
|---|---|---|---|---|---|---|---|
| WR-FL30P-VF60-N1-R1200 | 26 | 24 | 11.5 | —— | 12.3 | 0.4 | PS |
| WR-FL70P-VF60-N1-R1200 | 46 | 44 | 20.2 | 40.4 | 22.3 | 0.4 | PP |

NOTE 1. SUFFIX "-R1200" OF PART NUMBER WR-FL**P-VF60-N1-R1200 INDICATES 1200 PCS IN REEL.
2. THE LABEL IS TO BE ATTACHED ON THE MAGAZINE AS SHOWN.
3. REFER TO THE DRAWING, SJ100372 (WR-FL**P-VF60-N1) FOR THE DIMENSIONS OF THE CONNECTOR.
4. THIS CONNECTOR HAS A FRICTION LOCK TYPE.
5. IN CASE THAT DIMENSIONS B (TAPE WIDTH) IS 16.24mm THERE IS PILOT HOLES AT THE ONE SIDE ONLY.

注1．"WR－FL＊＊P－VF60－N1－R1200"は 収納数1200個入りのリールに収納された品名を表す．
2．図示の位置に 下記のシールを貼り品名，収納数，ロットNo．及び テープの幅と送りピッチを記入すること．
3．コネクタ寸法は SJ100372 （WR－FL＊＊P－VF60－N1）参照．
4．本コネクタは、フリクションロック仕様である．
5．B寸法（テープ幅）が16及び24の場合、パイロット穴は片側のみである．

日本航空電子工業株式会社 MADE IN JAPAN

| | | | |
|---|---|---|---|
| 品名 | WR-FL**P-VF60-N1-R1200 | | |
| 収納数 | 1200 個入 | 製造年月日 LOT.NO. | |
| 備考 | TB**12 | | |

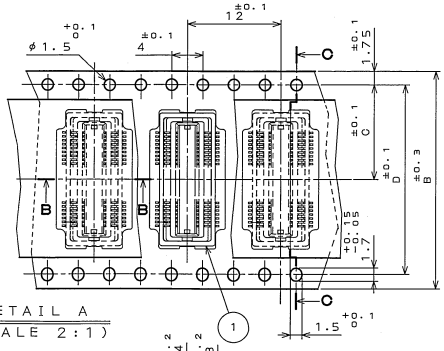


DETAIL A
(SCALE 2:1)

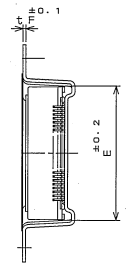


SECT. C-C
(SCALE 2:1)

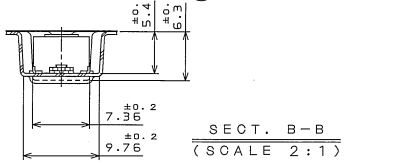


SECT. B-B
(SCALE 2:1)

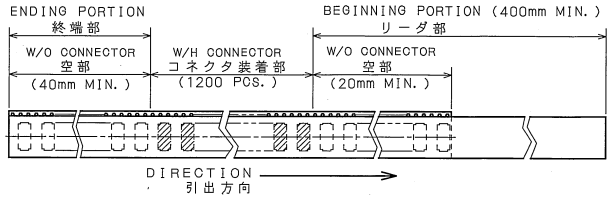


| 符号 NO. | 名称 DESCRIPTION | 個数 QTY. | 材料 MATERIAL | 仕上 FINISH | 備考 REMARKS |
|---|---|---|---|---|---|
| 4 | PLASTIC REEL | — | PS (RECYCLE) | —— | |
| 3 | COVER TAPE | — | PET. | —— | |
| 2 | CARRIER TAPE | — | TABLE 1 | —— | |
| 1 | CONNECTOR | 1200 | —— | —— | (NOTE3) |

| | | | |
|---|---|---|---|
| 仕様書(SPECIFICATION) JAOS-1456-* | 第1版(ORIGINAL DATE) 4.Dec.2003 | 尺度(SCALE) 1:5 | SJ-X(SERIES) WR-F |
| 一般公差(GENERAL TOLERANCE) 寸法(DIMENSION): .± 0.8, .X ± 0.4, .XX ± 0.1, .XXX ± 角度(ANGLES): X° ±, XX' ± | 製図 DR. S.MIURA | 名称(TITLE) WR-FL**P -VF60-N1-R1200 | 日本航空電子工業株式会社 JAPAN AVIATION ELECTRONICS INDUSTRY, LTD. |
| | 担当 CHK. T.SHIODA | | |
| | 査閲 APPD. K.Kawaki | | |
| | 承認 APPD. S.Kashiwagi | 重量(WEIGHT) | 図面番号(DRAWING NO.) SJ100377 |
| | | | 版数 (REV.) 1 |

SIZE A3

DOF-0-212E(03.08)

0 10 20 30 40 50 60 70 80 90 100

LEAD FREE この製品は鉛フリー品です

JAE-CONNECTOR.COM
Reference Only

JAE CONNECTOR DIV. PROPRIETARY.
COPYRIGHT (C) 2003, JAPAN AVIATION ELECTRONICS INDUSTRY, LTD.

Downloaded from Elcodis.com electronic components distributor