NICHT VERMASSTE KANTEN SIND NICHT MAßSTÄBLICH

ÄNDERUNGEN DIE DEM TECHNISCHEN FORTSCHRITT DIENEN, BEHALTEN WIR UNS VOR

VERTRAULICH
UNVERÖFFENTLICHTE ZEICHNUNG. ALLE RECHTE VORBEHALTEN. VERVIELFÄLTIGUNG UND WEITERGABE NUR MIT GENEHMIGUNG DURCH AMP DEUTSCHLAND GMBH

ZEICHNUNG GESCHÜTZT DURCH © COPYRIGHT 1996 AMP DEUTSCHLAND GMBH ALLE RECHTE VORBEHALTEN

REV.	ÄNDERUNG	DATUM	NAME
B	Kontaktdesign und Layout	18.Jun.96	Masek
C	Design	28.Jun.96	Masek
D	Abwickelrichtung	29.08.96	R.Kahl
E	Verpackungsdesign -Gurt-	29-Jan-97	Masek
E1	Vorlauf Blistergurt	21.04.97	R.Kahl
E2	Verpackungseinheit	10.07.97	R.Kahl

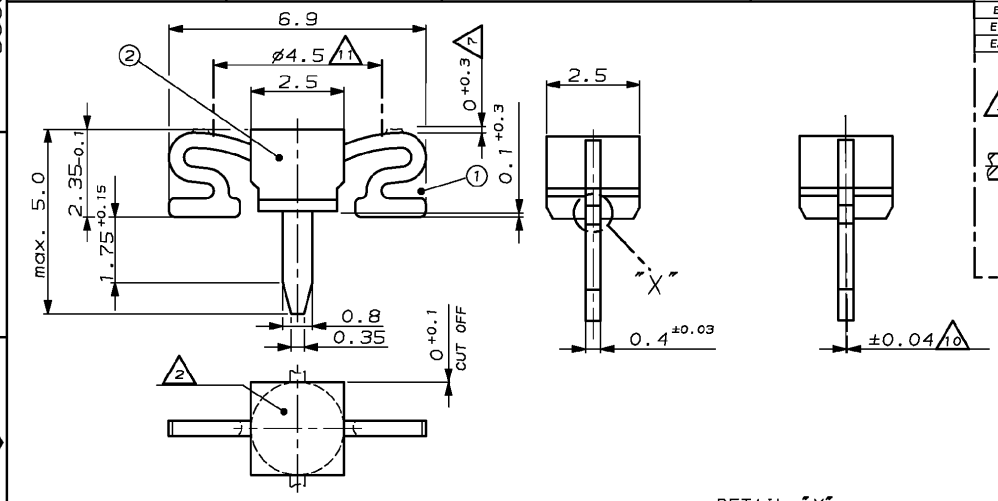

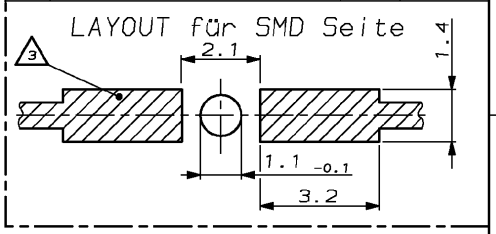

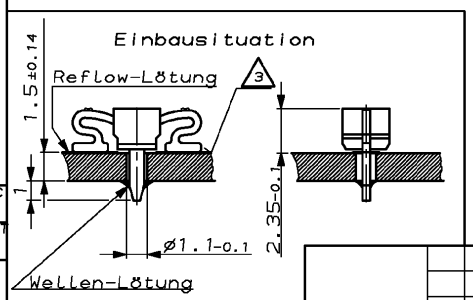

DETAIL "X"
SCALE 20:1
Einzelheit "X"
M 20:1
VERSION FOR PN 966 940-4
Ausführung der PN 966 940-4

Bemerkungen

11 Freiraum für Saugnozzle

10 Zulässige Mittelachsenabweichung

9 Formstabilität des Ansaugteiles bis 120°C

8 Mindesthaltekraft des Ansaugteiles: 1N

7 Abschneidgrat max.0.3mm

6 Nachverzinnt 6-18µm

5 Verarbeitungsangaben, siehe AMP-Spezifikation: in Vorbereitung

4 Leistungsdaten, siehe AMP-Spezifikation: 109-18528

3 Leiterbahn 35µm Cu, verzinnt 5µm-100µm Sn

2 Ansaugfläche: ø2.5mm Oberfläche nach VDI 3400, Stufe 15-18 Kein Einfall zulässig

1 Ausführung der Verpackung ähnlich DIN/IEC 286 Verpackungseinheit und Bestell.-Nr. siehe Blatt 2/2

BESTELL-NR.	REV	POS.	STÜCK	BENENNUNG EINZELTEIL	WERKSTOFF	OBERFLÄCHE / FARBE
1		2	1	Kontakthalter/Ansaugteil	PBT/PA6.6	blau, RAL5015
		1	1	PCB- Kontakt	CuSn	6

GEZ. V. Masek 10-MAY-96
GEPR. B.Fieberling 10-MAY-96

ZEICHNUNG GÜLTIG AB .....

AMP DEUTSCHLAND GmbH D-63225 Langen

BENENNUNG: Leiterplattenkurzschlußkontakt

K

NICHT TOLERIERTE MASSE: ± 0.15mm, ± 1°
FORMAT: A3
ZEICHNUNGS-NR.: 966940
MASSTAB: 10:1 (5:1)
BLATT: 1 VON 2
REV.: E2

966940 NUMMER
VERWENDET_FÜR
CAD-ORIGINAL ZEICHNUNG NICHT ÄNDERN
LOC AI DIST 1
WAR NR. 94-52881-505 PASSEND ZU -

AMP-EN-554 REV 9-93

10-JUL-97 13:39:29 r45200 s.966940.1.c (in EDM)

Lead Free Conversion in Process - Refer to Specification 230-700 at www.tycoelectronics.com/leadfree

Downloaded from Elcodis.com electronic components distributor