版数 REV.	年月日 DATE	DCN NO.	変更内容 DESCRIPTION	製図 DR.	担当 CHK.	査閲 APPD.	承認 APPD.
2	17.May.2004	055087	CORRECTION		Y.KUROKI	—	H.Amemiya

図面番号(DRAWING NO.) SJ101241

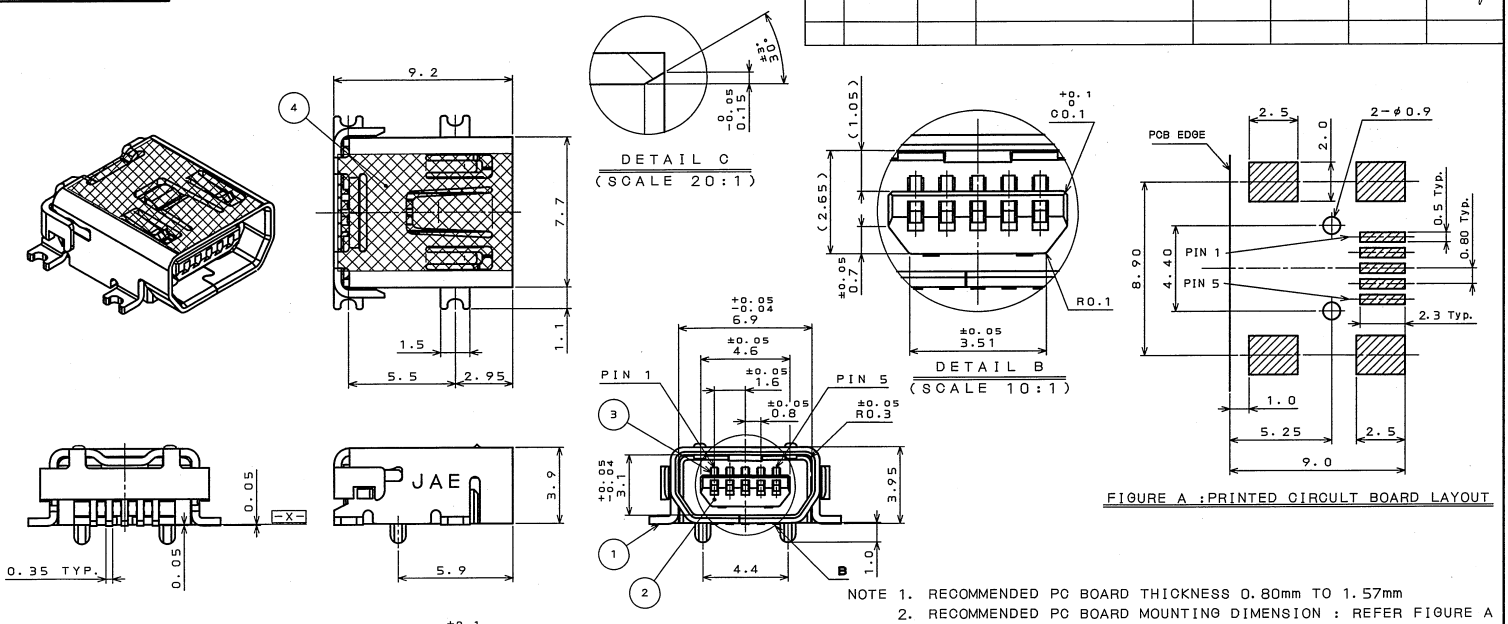

NOTE 1. RECOMMENDED PC BOARD THICKNESS 0.80mm TO 1.57mm
2. RECOMMENDED PC BOARD MOUNTING DIMENSION : REFER FIGURE A
3. SHELL AND CONTACT COPLANARITY IS 0.10mm Max.

注 1. 推奨基板厚は0.80mmから1.57mmとする。
2. 基板パターン寸法は図-Aを参考とする。
3. SMT寸法公差内におけるシェル及びコンタクトのパラツキは0.1以下とする。

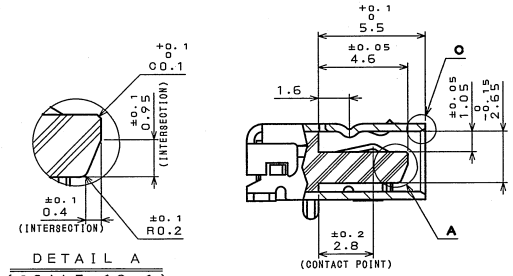

符号 NO.	名称 DESCRIPTION	個数 QTY.	材料 MATERIAL	仕上 FINISH	備考 REMARKS
4	MYLAR	/	POLYESTER FILM	—	—
3	CONTACT	5	COPPER ALLOY	CONTACT AREA:GOLD OVER NICKEL TERMINAL AREA:TIN-COPPER PLATING	GOLD:0.76μmMIn.
2	HOUSING	1	GLASS FILLED GT NYLON	(COLOR:GRAY) △	UL 94V-0 RATED
1	SHELL	1	COPPER ALLOY	TIN PLATING	—

仕様書(SPECIFICATION) JACS-3286-E

第1版(ORIGINAL DATE) 11.May.2004

尺度(SCALE) 5:1 シリーズ(SERIES) DX

名称(TITLE) DX3R005HN2
MINI USB CONNECTOR
MINI-AB RECEP. R/A SMT TYPE
WITH MAYLAR TAPE

製図 DR.
担当 CHK. Y.KUROKI
査閲 APPD.
承認 APPD. H.AMEMIYA

一般公差(GENERAL TOLERANCE)

寸法(DIMENSION)		角度(ANGLES)
.	±0.8	X° ±
.X	±0.4	X°X'±
.XX	±0.1	
.XXX	±	

重量(WEIGHT)

日本航空電子工業株式会社
JAPAN AVIATION ELECTRONICS INDUSTRY, LTD.

図面番号(DRAWING NO.) SJ101241

SIZE A3 版数(REV.) 2

DOF-0-212E(03.08)

JAE-CONNECTOR.COM
Reference Only

JAE CONNECTOR DIV. PROPRIETARY.
COPYRIGHT (C) 2004, JAPAN AVIATION ELECTRONICS INDUSTRY, LTD.

Downloaded from Elcodis.com electronic components distributor