ZEICHNUNG GESCHÜTZT DURCH
© COPYRIGHT 1985
AMP DEUTSCHLAND GMBH
ALLE RECHTE VORBEHALTEN

ÄNDERUNGEN, DIE DEM TECHNISCHEN FORTSCHRITT DIENEN, BEHALTEN WIR UNS VOR

NICHT VERMASSTE KANTEN SIND NICHT MAßSTÄBLICH

REV.	ÄNDERUNG	DATUM	NAME
1	928 083 war E85-9173-1	26.6.85	LOHR
2	HERSTELLUNGSLAND U. GEWICHT HINZU	22.4.88	PFEIFER
C	NEUE KONTAKTFÜHRUNG, H.-LAND ENTFÄLLT	03.07.95	SCHERZER

NUMMER 928083

VERWENDET FÜR –

CAD-ORIGINAL
ZEICHNUNG NICHT ÄNDERN

SECTION A-A
SCHNITT A-A

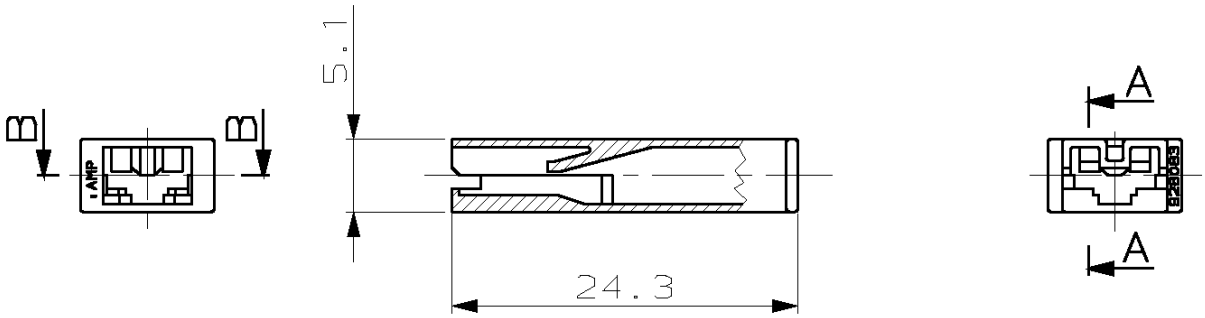

SECTION B-B
SCHNITT B-B

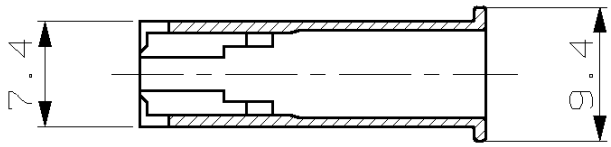

GEWICHT: 0,47g

LOC AI

DIST –

WAR NR. –

PASSEND ZU –

ZEICHNUNG GÜLTIG AB KW 30/95

AMP DEUTSCHLAND GmbH
D-63225 Langen

Benennung
1-POL. POSITIVE LOCK
REC. GEHÄUSE GRÖSSE 4.8

K

–	ULTEM 1000	NATUR
BESTELL-NR.	WERKSTOFF	OBERFLÄCHE / FARBE

GEZ. PFEIFER	08.05.85	GEPR. MORITZ	08.05.85

NICHT TOLERIERTE MASSE	FORMAT	ZEICHNUNGS-NR.
± 0.2 mm ± –	A4	928083
MASSTAB 2:1	BLATT 1 von 1	REV. C

Downloaded from Elcodis.com electronic components distributor