版数 REV.	年月日 DATE	DCN NO.	変更内容 DESCRIPTION	製図 DR.	担当 CHK.	査閲 APPD.	承認 APPD.
5	8.Sep.2003	053208	CHANGED TO BILINGUAL AND REDRAWN etc.		S.HARA		

図面番号(DRAWING NO.) SJ022877

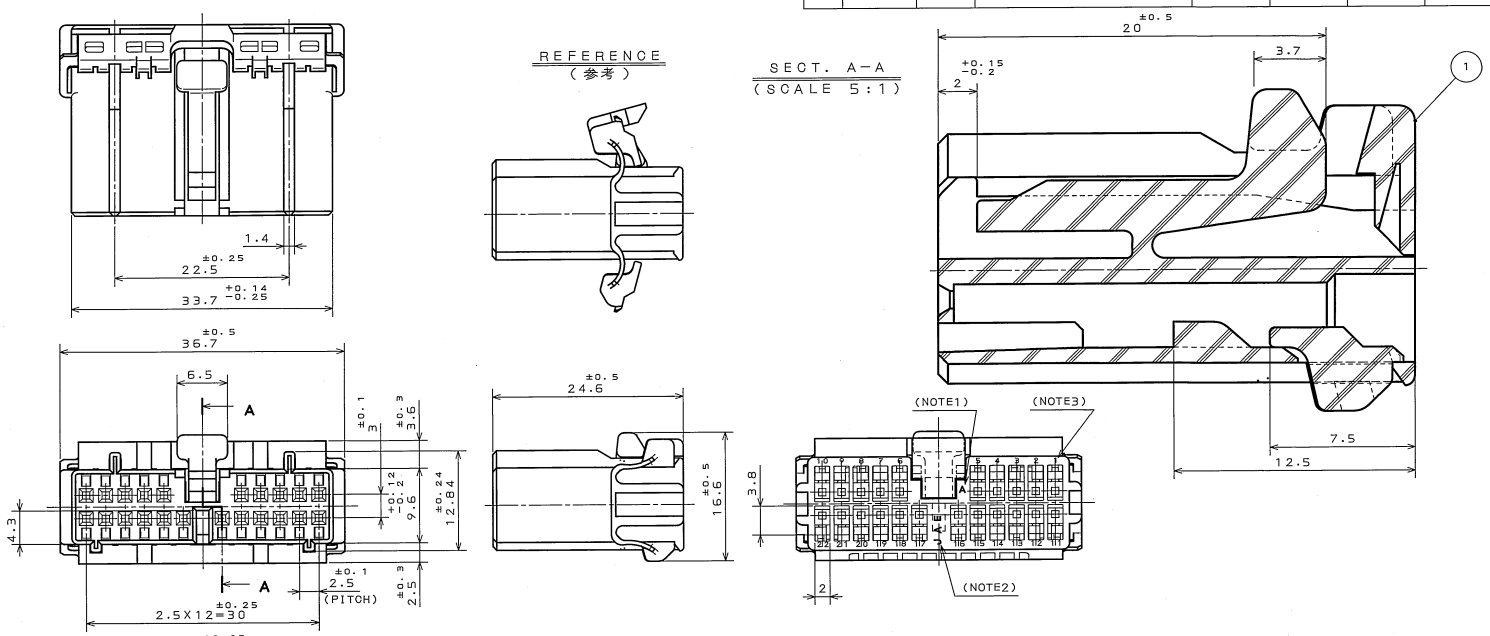

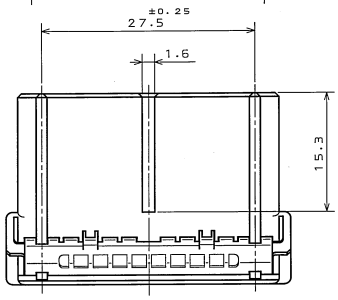

NOTE1. MOLD CAVITY DESIGNATOR APPEARS IN RAISED LETTERS.
2. COMPANY LOGO "JAE" APPEARS IN RAISED LETTERS.
3. POSITION NO. APPEARS IN RAISED LETTERS.

注1. 金型マークを浮き出す。
2. 社標を浮き出す。
3. 端子No. を浮き出す。

符号 NO.	名称 DESCRIPTION	個数 QTY.	材料 MATERIAL	仕上 FINISH	備考 REMARKS
1	SOCKET HOUSING	1	PBT	———	COLOR:GREEN

仕様書(SPECIFICATION) JACS-1309 △5

一般公差(GENERAL TOLERANCE)

寸法(DIMENSION)	角度(ANGLES)
. ±0.2	X° ±
.X ±0.2	X°X'±
.XX ±	
.XXX±	

第1版(ORIGINAL DATE) 10.Feb.1988

製図 DR.	H.TUCHIYA
担当 CHK.	Y.ICHIYAMA
査閲 APPD.	I.IIMORI
承認 APPD.	K.TAKEDA

尺度(SCALE) 2:1 | 図面(SERIES) A-A

名称(TITLE) IL-AG5-22S-D3C1

重量(WEIGHT)

日本航空電子工業株式会社
JAPAN AVIATION ELECTRONICS INDUSTRY, LTD.

図面番号(DRAWING NO.) SJ022877

SIZE A3 版数(REV.) 5

JAE-CONNECTOR.COM
Reference Only

JAE CONNECTOR DIV. PROPRIETARY.
COPYRIGHT (C) 1988, JAPAN AVIATION ELECTRONICS INDUSTRY, LTD.

DOF-0-212E(03.08)

0 10 20 30 40 50 60 70 80 90 100

Downloaded from Elcodis.com electronic components distributor