TATE DRAWING IS UNPUBLISHED
VERTRAULICHE UNVERÖFFENTLICHTE ZEICHNUNG
© COPYRIGHT 2007
BY TYCO ELECTRONICS CORPORATION.
RELEASED FOR PUBLICATION - 2007
FREIGABE ZUR VERÖFFENTLICHUNG
ALL RIGHTS RESERVED.
ALLE RECHTE VORBEHALTEN.

MATED WITH
PASSEND ZU

	6	30	36.2	38	39.9	41	34.2	10.0g	21
	5	25	31.2	33	34.9	36	29.2	8.8g	18
	4	20	26.2	28	29.9	31	15.5	7.7g	15
	3	15	21.2	23	24.9	26	10.5	6.6g	12
	2	10	16.2	18	19.9	21	5.5	5.4g	9
	1	5	11.2	13	14.9	16	4.5	4.2g	6
M1:1	n	b	$^{+0.1}_{-0.3}$	$^{+0.4}_{-0.3}$	$^{+0.2}_{-0.5}$	f	g±0.25	WEIGHT Gewicht	NUMBER OF WAYS Polzahl

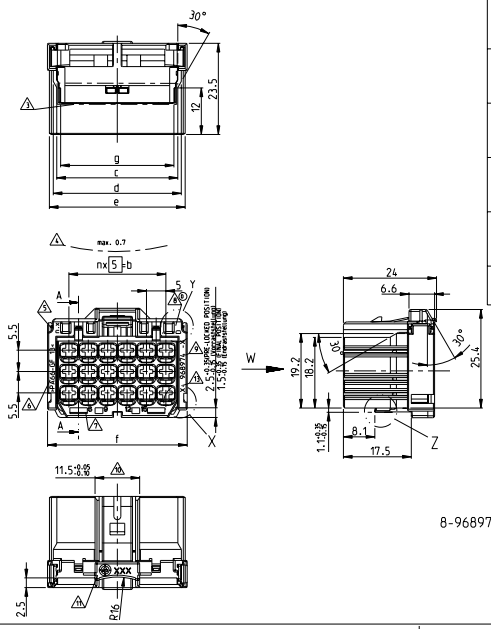

8-968974-1 AS SHOWN IN PRE-LOCKED POSITION
wie gezeichnet in Vorraststellung

PRE-LOCKED AND FINAL POSITION
Vorrast- und Endraststellung

SLIDING DISTANCE: 1mm
Verschiebeweg: 1mm

PRE-LOCKED POSITION
Vorrast-stellung

SCALE 5:1
Massstab

FINAL POSITION
Endrast-stellung

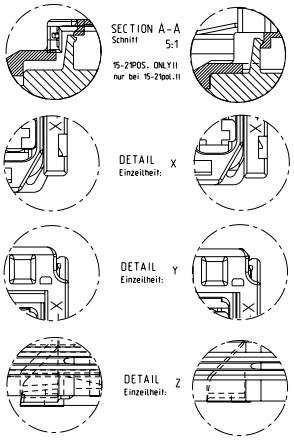

LOC	DIST
A1	-

PROJECT NO
497-52414

REVISIONS
ADDITIONS
DESCRIPTION
ÄNDERUNGEN

#	LTR	DESCRIPTION	DATE	DRN	APVD
	C5	12 Parts with codings B, C and D and note 14 added	20MAY2003	Huebner	Hass
	D	Pre-Dash-No's of Parts List No's brought on parts too	16JAN2005	Huebner	Hass
	D1	NEW 3D-MODEL AND DRAWING CREATED	27NOV2007	Hassel	Hammann
	D2	Connection of drawing only	09JUN2008	Hüpert	Hassel

NOTES
Bemerkungen

1. MATING CONNECTOR FOR AMP MCP 2.8 HOUSING
SEE DRAWINGS 1355072 (TAB HOUSINGS).
1964562 (TAB HOUSINGS))
966140 (TAB HEADER)
114-18085-025 (INTERFACE-DRAWING)
Gegenstecker fuer AMP MCP 2.8 Gehaeuse
siehe Zeichnungen 1355072 (Flachstecker-Gehaeuse)
1964562 (Flachstecker-Gehaeuse)).
966140 (Messerleisten).
114-18085-025 (Ausfuehrungsvorschrift)

2. CAVITIES MATING WITH AMP MCP 2.8 CONTACTS
(WITHOUT SWS. MAX. WIRE SIZE: 2.5mm² FLR) -
SEE PRODUCT GROUP DRAWING: 1355036
Kontaktkammern passend fuer AMP MCP 2.8 Kontakte
(ohne EDS. max. Leitungsquerschnitt: 2.5mm² FLR)
- siehe Produktgruppenzeichnung : 1355036

3. DESIGN DEPENDS ON NUMBER OF WAYS
Aussehen je nach Polzahl unterschiedlich

4. WARPAGE TO ... PERMITTED
Verzug bis ... zulaessig

5. MOULD CAVITY-MARKING = X
SERIAL MOULD-NUMBER = n. (if n>1 only)
Nestmarkierung = X
Serienwerkzeug-Nr. = n (nur wenn n>1)

6. MATERIAL-MARKING ACC. TO VDA 260
Werkstoffkennzeichnung nach

7. CAVITY-MARKING
Kammerbezeichnung

8. THE REVISION STATUS OF THE MOULD
Aenderungszustand des Werkzeuges

9. TE PARTNUMBER
TE Bestell-Nr. Teil

10. WARPAGE TO 11.3 PERMITTED
Verzug bis 11.3 zulaessig

11. PRODUCTION-DATE
Produktionsdatum

B 13. PACKAGING: BULK PACKAGING IN CORRUGATED BOX -
INDICATED BY PRE-DASH-NO.s 8-, 7-, 6-, 5-:
THESE PRE-DASH-NO.s ARE ON PART NOW:
Verpackung: Schuettgut in Versandkarton -
gekennzeichnet durch Vorstrichzahlen 8-, 7-, 6-, 5-:
diese Vorstrichzahlen sind jetzt auch am Teil!

14. MALFUNCTION CAUSED BY LACQUER IS NOT
COVERED BY TE WARRENTY
Funktionbeeinfraechtigung durch Lackieren liegt
nicht im Einfluss und Gewaehrleistungsumfang von TE

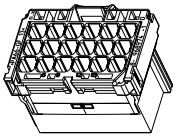

3D-MODEL (18POS.; CODING A)

2:1

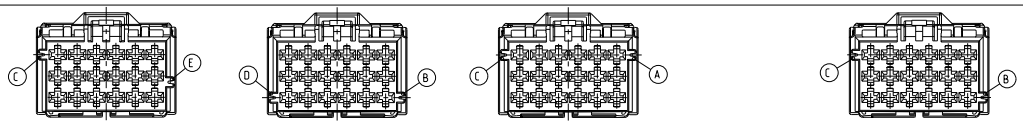

VIEW W
Ansicht

CODING / Kodierung D RIB / Rippe: C-E			
	-	-	CLARET VIOLET Bordeauxrot
02	5-968974-1	D	
	5-968973-1	D	
	5-968972-1	D	
	5-968971-1	D	
02	5-968970-1	D	
CUSTOMER PART NO. Kunden-Teile-Nr.	13 TE ORDER-NO TE Bestell-Nr.	REV	COLOUR Farbe

CODING / Kodierung C RIB / Rippe: B-D			
	6-968975-1	D	LIGHT BLUE Lichtblau
	6-968974-1	D	
	6-968973-1	D	
	6-968972-1	D	
	6-968971-1	D	
	6-968970-1	D	
CUSTOMER PART NO. Kunden-Teile-Nr.	13 TE ORDER-NO TE Bestell-Nr.	REV	COLOUR Farbe

CODING / Kodierung B RIB / Rippe: A-C			
02	7-968975-1	D	Nature natur
	7-968974-1	D	
	7-968973-1	D	
	7-968972-1	D	
	7-968971-1	D	
	7-968970-1	D	
CUSTOMER PART NO. Kunden-Teile-Nr.	13 TE ORDER-NO TE Bestell-Nr.	REV	COLOUR Farbe

CODING / Kodierung A RIB / Rippe: B-C								
	8-968975-2	D	GREY grau		8-968975-1	D	BROWN braun	1
	-	-	- -		8-968974-1	D	GREY grau	1
	8-968973-2	D	GREY grau		8-968973-1	D	VIOLET violett	1
	8-968972-2	D	GREY grau		8-968972-1	D	GREEN gruen	1
	8-968971-2	D	GREY grau		8-968971-1	D	Yellow gelb	1
	8-968970-2	D	GREY grau	02	8-968970-1	D	BRITTAN BLUE Britanblau	1
CUSTOMER PART NO. Kunden-Teile-Nr.	13 TE ORDER-NO TE Bestell-Nr.	REV	COLOUR Farbe	CUSTOMER PART NO. Kunden-Teile-Nr.	13 TE ORDER-NO TE Bestell-Nr.	REV	COLOUR Farbe	POS.

MECHAN. CODING mechan. Kodierung				
		21	POS. polig	PA66-GF13
AMP MCP 2.8 HOUSING AMP MCP 2.8 GEHAEUSE		18	POS. polig	
		15	POS. polig	
		12	POS. polig	
		9	POS. polig	
		6	POS. polig	
DESCRIPTION Benennung Einzelteil			MATERIAL Werkstoff	

GEGENSTECKER/KONTAKT:
MATED WITH:
-
-

VERARBEITUNGSSPEZ.: -
PRODUKTSPEZ.: XXX-XX XXX

AMP 4805 REV 31MAR2000
Pro/ENGINEER DRAWING

DIMENSIONS: MASSE/METER (EN)
MATERIAL: SEE PARTS LIST siehe Teileliste
FINISH/OBERFLAECHE: SEE PARTS LIST siehe Teileliste
WEIGHT: SEE TABLE

DR: Huebner 19JAN1998
CH: Hass 19JAN1998
APP: M. Bleicher 18JAN2008
PRODUCT SPEC: 108-18019-3
APPLICATION SPEC: 114-18035-3

Tyco Electronics
Tyco Electronics AMP GmbH
64625 Bensheim (Germany)

TITLE: PRODUCT GROUP DRAWING FOR: AMP MCP 2.8 HSG. 6-21POS. WITH SECONDARY LOCKING DEVICE
Produkt-Gruppen-Zeichnung fuer: AMP MCP 2.8 Gehaeuse. 6-21polig mit Zweiter Kontaktsicherung

SIZE: A1 CAGE CODE: 00779 DRAWING NO: C-1355073 RESTRICTED TO: -

CUSTOMER DRAWING
KUNDENZEICHNUNG
SCALE: 5:1 SHEET: 1 OF 1 REV: D2

Downloaded from Elcodis.com electronic components distributor