Leitungsstecker-Gehäuse

Leitungsstecker-Gehäuse mit schräger Kabeleinführung, wahlweise mit Verriegelung
Kunststoffausführung, lavagrau, vollisoliert nach DIN 41618, Bl. 4

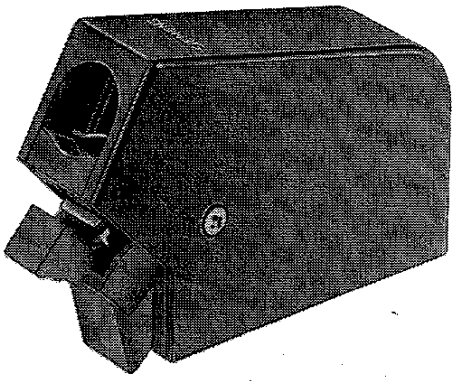

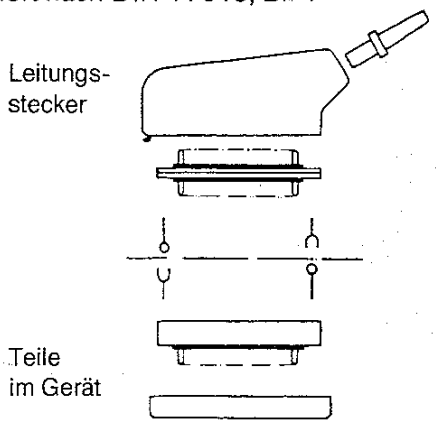

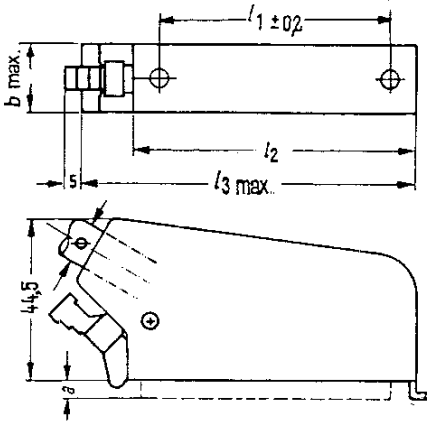

Baugröße	Maße in mm				
	l_1	l_{2max}	l_3	b	Kabel-Ø max.
1	38	54,5	70	18,2	12
2	50	66,5	82	18,2	12
3	62	78,5	94	18,2	12
4	74	90,5	106	18,2	12
5	74	90,5	106	23,2	16

Maß a: 4,5 mm bei Messerleiste
3 mm bei Federleiste

Riegelwanne

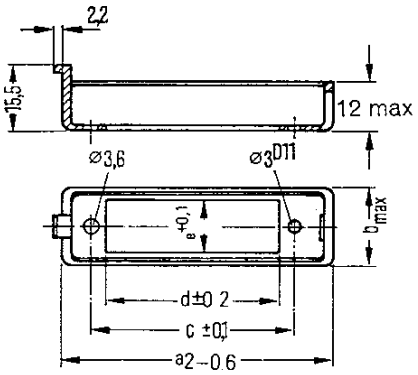

Baugröße	Maße in mm				
	a_2	b	c	d	e
1	54,6	18,1	38	31	13
2	66,6	18,1	50	43	13
3	78,6	18,1	62	55	13
4	90,6	18,1	74	67	13
5	90,8	23,1	74	67	18

7

Bestellangaben

Baugröße	für Polzahl RP 300[3])	RP 618	RP 622	Bestellbezeichnung Kunststoffgehäuse[1]) ohne Verriegelung	Riegelwanne	Verp.-Einh. Stück	
1	21	10	8	**C42334-A228-A761**	**C42334-A228-C161**	40	5
2	33	—	12	**C42334-A228-A762**	**C42334-A228-C162**	40	5
3	42	20	16	**C42334-A228-A763**	**C42334-A228-C163**	30	5
4	54	26	20	**C42334-A228-A764**	**C42334-A228-C164**	30	5
5	72	39	30	**C42334-A228-A765**	**C42334-A228-C165**	25	5
Zubehör: Verriegelungshebel[2])				**C42334-A228-B78**		20	

[1]) ohne Steckkontaktleiste, ohne Paßteile [2]) je Gehäuse 1 Stück; wird nach der Montage am Gehäuse befestigt
[3]) Die Steckverbinder RP 300 dürfen nur in Gehäuse ohne Verriegelung eingebaut werden. Sie müssen senkrecht gesteckt werden, da sie nicht schwenkbar sind.

Downloaded from Elcodis.com electronic components distributor