THIS DRAWING IS UNPUBLISHED
VERTRAULICHE UNVERÖFFENTLICHTE ZEICHNUNG

RELEASED FOR PUBLICATION 11-JUL - 2002
FREI FUER VEROEFFENTLICHUNG

© COPYRIGHT 2002 BY TYCO ELECTRONICS CORPORATION. ALL RIGHTS RESERVED.
ALLE RECHTE VORBEHALTEN

MATED WITH:
PASSEND ZU:

LOC	DIST
A1	-

PROJEKT NR.: EGLPC01058

REVISIONS
AENDERUNGEN

P	LTR	DESCRIPTION BESCHREIBUNG	DATE	DWN	APVD
	A3	DRAWING UPDATE	18DEC2002	MB	RK
	A4	DASH NO. ; SPEC. NO.; MIN. ORDER QTY ADDED	18FEB2003	MB	RK
	B1	ITEM 4: MOUNTING SCREW CHANGED	03FEB2006	SH	RK

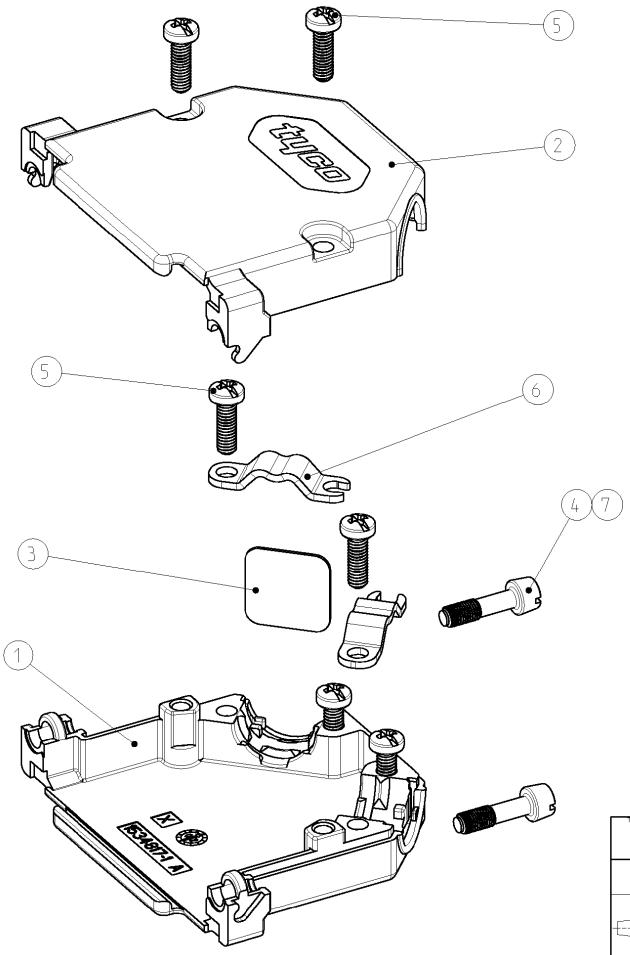

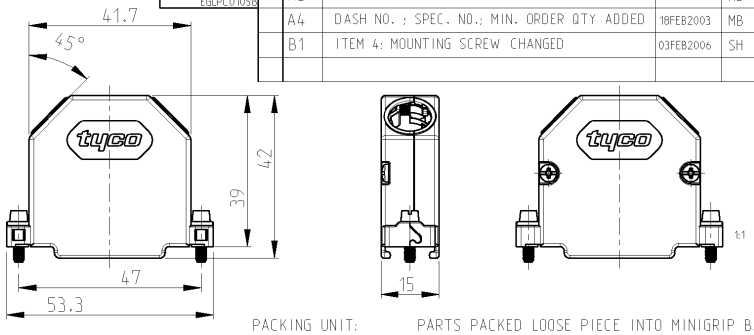

PACKING UNIT: PARTS PACKED LOOSE PIECE INTO MINIGRIP BAG
10 MINIGRIP BAGS PACKED INTO FOLDING BOX
MINIMUM ORDER QTY 120 PIECES
RECOMMENDED CABLE DIAMETER: 4.8mm - 11mm

VERPACKUNGSEINHEIT: TEILE LOSE IN PLASTIKBEUTEL VERPACKT
10 PLASTIKBEUTEL IN FALTSCHACHTEL VERPACKT
MINDESTBESTELLMENGE 120 STÜCK
EMPFOHLENE KABELDURCHMESSER: 4.8mm - 11mm

AMP ORDER NO. BESTELL-NR.	-2 DASH NO.	-1 DASH NO.	POS.	DESCRIPTION BENENNUNG	SURFACE OBERFLAECHE / COLOUR/FARBE	MATERIAL
1534 809	2	-	7	HEXAGON SOCKET HEAD SCREW SCHRAUBE MIT INNENSECHSKANT UNC 4-40	ZINC PLATED VERZINKT	STEEL STAHL
	2	2	6	CABLE CLAMP KABELSCHELLE	ZINC PLATED VERZINKT	STEEL STAHL
	6	6	5	TAPTITE-SCREW M2.5x8 TAPTITE-SCHRAUBE M2.5x8	ZINC PLATED VERZINKT	STEEL STAHL
	-	2	4	MOUNTING SCREW UNC 4-40 MONTAGESCHRAUBE UNC 4-40	ZINC PLATED VERZINKT	STEEL STAHL
	1	1	3	DUMMY PLATE BLINDPLATTE	PLAIN BLANK	STEEL STAHL
	1	1	2	COVER HALF (UPPER PART) KAPPENHAELFTE (OBERTEIL)	PLAIN BLANK	GD - Zn
	1	1	1	COVER HALF (LOWER PART) KAPPENHAELFTE (UNTERTEIL)	PLAIN BLANK	GD - Zn

THIS DRAWING IS A CONTROLLED DOCUMENT FOR TYCO ELECTRONICS CORPORATION. IT IS SUBJECT TO CHANGE AND THE CONTROLLING ENGINEERING ORGANIZATION SHOULD BE CONTACTED FOR THE LATEST REVISION.
DIESES ZEICHNUNGSDOKUMENT WIRD DURCH AMP INCORPORATED KONTROLLIERT. ANDERUNGEN, DIE DEM TECHNISCHEN FORTSCHRITT DIENEN, SIND VORBEHALTEN. DEN AKTUELL LETZTGUELTIGEN AENDERUNGSSTAND ERFAHREN SIE AUF ANFRAGE.

DIMENSIONS: MASSEINHEITEN: mm

TOLERANCES UNLESS OTHERWISE SPECIFIED: ALLGEMEINTOLERANZEN
0 PLC ±0.15
1 PLC ±0.15
2 PLC ±0.15
3 PLC ±-
4 PLC ±-
ANGLES/WINKEL ±1

MATERIAL -
FINISH/OBERFLAECHE/FARBE -

DWN 25JUN2002 M.Bollenbach
CHK 25JUN2002 R.Kraemer
APVD 25JUN2002 G.Feldmeier
PRODUCT SPEC PRODUKTSPEZ. 108-18880-1
APPLICATION SPEC VERARBEITUNGSSPEZ. 114-18584-1
WEIGHT GEWICHT -

tyco Electronics
tyco Electronics AMP GmbH
D - 64625 Bensheim

NAME
HD20 - COVER KIT (25 POS.)
HD20 - KAPPENKIT (25 POL.)
WITH CABLE CLAMP / MIT KABELSCHELLE

SIZE	CAGE CODE	DRAWING NO ZEICHNUNGS-NR.	RESTRICTED TO NUR FUER
A3	00779	C-1534809	-

CUSTOMER DRAWING /KUNDENZEICHNUNG
SCALE MASSSTAB 2:1 SHEET BLATT 1 OF VON 1 REV B1

AMP 1470-19 REV 31MAR2000

Pro/ENGINEER DRAWING

Downloaded from Elcodis.com electronic components distributor