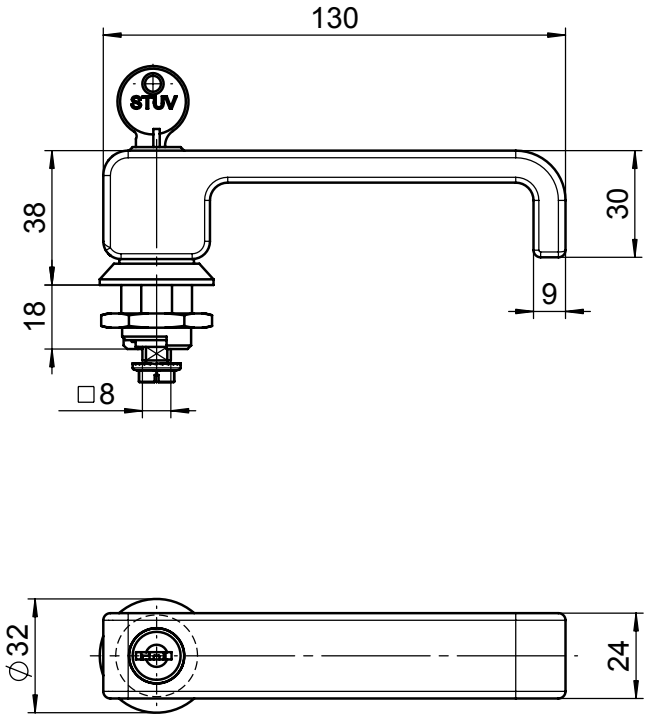

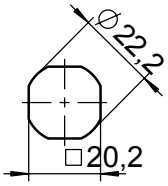

Durchbruch
cut out

M 1:2

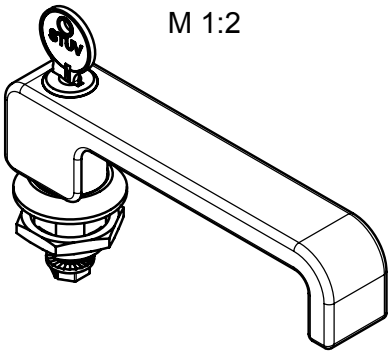

RAL 9005
Tiefschwarz - deep black

[mm] Roh- / Ausgangsteil	Zul. Abw. ISO 2768-mK ISO 8015	Oberflächen ISO 1302	Werkstoff GD / Zn - zinc diecast; STUV Mat.-Nr. ---
			Abmessung 0 g / cm³

	Datum	Name
Bearb.	1.06.07	t.mai
Gepr.		
Norm		

Steinbach & Vollmann
GmbH + Co. KG
42579 Heiligenhaus
www.stuv.de

Benennung: L-handle
IP65, lockable

Maßstab: 1:2
Format: A4H

Zeichnungsnummer: 08700660

Blatt 01 von 1 Bl.

Zust.	Änderung	Datum	Name

Urspr.: 087006600000 Ers. f.: Ers. d.:

ISO 2768 mK	Längenmaße 0,5 bis 6	6 bis 30	30 bis 120	120 bis 400	400 bis 1000	Winkelmaße bis 10	10 bis 50	50 bis 120	120 bis 400	über 400	Fasen / Rundungsradien 0,5 bis 3	3 bis 6	6 bis 30	30 bis 120	Geradheit u. Ebenheit bis 10	10 bis 30	30 bis 100	100 bis 300	300 bis 1000	Rechtwinkligk. bis 100	100 bis 300	100 bis 1000	Symmetrie bis 100	100 bis 300	100 bis 1000	Lauf
XII mittel / K	± 0,1	± 0,2	± 0,3	± 0,5	± 0,8	± 1°	± 30'	± 20'	± 10'	± 5'	± 0,2	± 0,5	± 1	± 2	0,05	0,1	0,2	0,4	0,6	0,4	0,6	0,8	0,6	0,6	0,8	0,2

Weitergabe sowie Vervielfältigung dieses Dokuments, Verwertung und Mitteilung seines Inhalts sind verboten, soweit nicht ausdrücklich gestattet. Alle Rechte vorbehalten nach DIN34

Downloaded from Elcodis.com electronic components distributor