NJ3FP6C

Frontplattenausschnitt
(Panel cut-out)

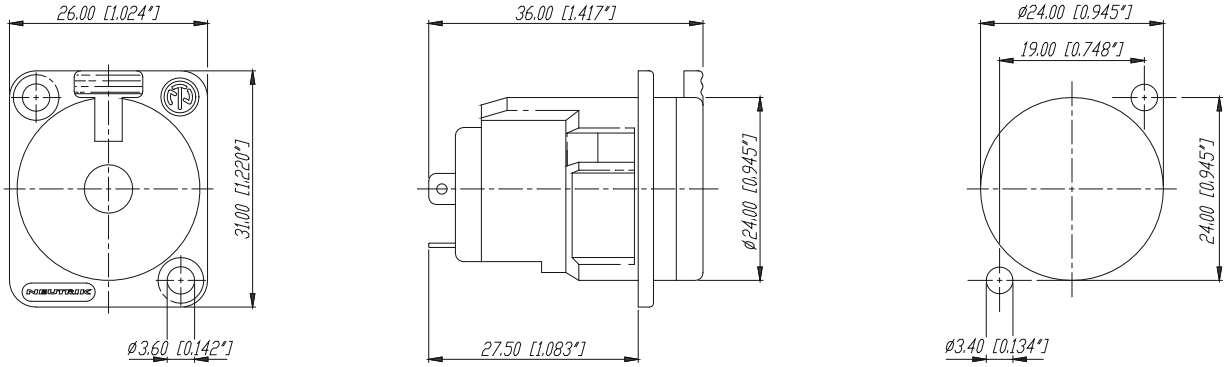

					Werkstoff:	Massstab: 2:1		Datum	Name
				*)Lieferant darf ohne Rueckspraache nicht geaendert werden			Gezeichnet	26.04.90	Martinek
				Zeichnung urheberrechtlich geschuetzt (DIN 34) (C)			Geprueft		
							Gesehen		
				Benennung: NJ3FP6C			Ersetzt durch:		Blatt
							Ersatz fuer:		von Blatt
Ind.	Aenderung	Datum	Name	NEUTRIK AG FL-9494 SCHAAN			Zeichn. Nr. 3102 St 07 03		

Downloaded from Elcodis.com electronic components distributor