Auszug aus dem Online-Katalog

MINI MCR-SL-RPS-I-I

Artikelnummer: 2864422

http://eshop.phoenixcontact.de/phoenix/treeViewClick.do?UID=2864422

MCR-Speisetrenner, mit Schraubanschluss, Eingangssignal: (0)4..20 mA, Ausgangssignal: (0)4..20 mA

Ex n

T B H

Produkthinweise
WEEE/RoHS konform seit: 31.03.2006

Kaufmännische Daten	
GTIN (EAN)	4 017918 956165
Hinweis	Auftragsgebundene Fertigung
Verkaufsgruppe	H522
VPE	1 stk.
Zolltarif	85437090
Katalogseitenangabe	Seite 337 (IF-2009)

http://download.phoenixcontact.de
Bitte beachten Sie, dass die hier angegebenen Daten dem Online-Katalog entnommen sind. Die vollständigen Informationen und Daten entnehmen Sie bitte der Anwenderdokumentation.
Es gelten die Allgemeinen Nutzungsbedingungen für Internet-Downloads.

Produktbeschreibung

Der 6,2 mm schmale Speisetrenner MINI MCR-SL-RPS-I-I... versorgt im Feld befindliche Transmitter und trennt das Eingangssignal galvanisch vom Ausgangssignal. Das Modul kann sowohl im Trenner- als auch im Speisetrennerbetrieb verwendet werden.

Ein- und ausgangsseitig stehen die analogen Normsignale 0...20 mA oder 4...20 mA galvanisch getrennt zur Verfügung.

Downloaded from Elcodis.com electronic components distributor

Die Spannungsversorgung (19,2 V DC bis 30 V DC) kann wahlweise über die Anschlussklemmen der Module oder im Verbund über den Tragschienen-Connector erfolgen.

Technische Daten

Eingangsdaten	
Beschreibung des Eingangs	Stromeingang (Sensorkreis)
Eingangssignal Strom	4 mA ... 20 mA (Speisetrenner- und Trennerbetrieb)
	0 mA ... 20 mA (Trennerbetrieb)
max. Eingangsstrom	28 mA
Eingangswiderstand Stromeingang	ca. 50 Ω
Transmitterspeisespannung	(U_B - max. 4,5 V bei Belastung 0 mA ... 20 mA)
Transmitterspeisespannungsbereich	14,7 V DC ... 25,5 V DC
Ausgangsdaten	
Benennung Ausgang	Stromausgang
Ausgangssignal Strom	4 mA ... 20 mA (Speisetrenner- und Trennerbetrieb)
	0 mA ... 20 mA (Trennerbetrieb)
max. Ausgangsstrom	28 mA
Bürde/Ausgangslast Stromausgang	≤ 500 Ω (bei I = 20 mA)
Versorgung	
Versorgungsnennspannung	24 V DC
Versorgungsspannungsbereich	19,2 V DC ... 30 V DC (zur Brückung der Versorgungsspannung kann der Tragschienen-Connector (ME 6,2 TBUS-2 1,5/5-ST-3,81 GN, Artikel-Nr. 2869728) eingesetzt werden, aufschnappbar auf 35-mm-Tragschiene nach EN 60715)
Leistungsaufnahme	< 900 mW (bei 24 V DC und im Speisetrennerbetrieb)
	< 600 mW (bei 24 V DC und im Trennerbetrieb)
Anschlussdaten	
Anschlussart	Schraubanschluss
Leiterquerschnitt starr min	0,14 mm²
Leiterquerschnitt starr max	2,5 mm²
Leiterquerschnitt flexibel min	0,2 mm²
Leiterquerschnitt flexibel max	2,5 mm²
Leiterquerschnitt AWG/kcmil min	26
Leiterquerschnitt AWG/kcmil max	12
Abisolierlänge	12 mm
Schraubengewinde	M3

Downloaded from Elcodis.com electronic components distributor

Allgemeine Daten

Anzahl der Kanäle	1
Breite	6,2 mm
Höhe	93,1 mm
Tiefe	102,5 mm
Übertragungsfehler maximal	≤ 0,2 % (vom Endwert)
Übertragungsfehler typisch	≤ 0,1 % (vom Endwert)
Temperaturkoeffizient maximal	< 0,01 %/K
Temperaturkoeffizient typisch	< 0,002 %/K
Grenzfrequenz (3 dB)	ca. 100 Hz
Sprungantwort (10-90%)	ca. 3,5 ms
Schutzbeschaltung	Transientenschutz
Umgebungstemperatur (Betrieb)	-20 °C ... 60 °C
Umgebungstemperatur (Lagerung/Transport)	-40 °C ... 85 °C
Schutzart	IP20
Galvanische Trennung	Basisisolierung nach EN 61010
Überspannungskategorie	II
Verschmutzungsgrad	2
Bemessungsisolationsspannung	50 V AC/DC
Prüfspannung Eingang/Ausgang/Versorgung	1,5 kV (50 Hz, 1 min.)
Elektromagnetische Verträglichkeit	Konformität zur EMV-Richtlinie 89/336/EWG
Störabstrahlung	EN 61000-6-4
Störfestigkeit	EN 61000-6-2:2005
Farbe	grün
Material Gehäuse	PBT
Einbaulage	beliebig
Montagehinweis	Zur Brückung der Versorgungsspannung kann der Tragschienen-Connector (ME 6,2 TBUS-2 1,5/5-ST-3,81 GN, Artikel-Nr. 2869728) eingesetzt werden, aufschnappbar auf 35-mm-Tragschiene nach EN 60715.
Konformität	CE-konform
ATEX	Ex II 3 G Ex nA II T4 X
UL, USA / Kanada	UL 508 Recognized
GL	GL EMC 2 D

Downloaded from Elcodis.com electronic components distributor

Approbationen

Approbationen	CUL, GL, UL
Approbationen Ex:	CUL-EX LIS, PxC-EX, UL-EX LIS

Zubehör

Artikel	Bezeichnung	Beschreibung
Allgemein		
2869728	ME 6,2 TBUS-2 1,5/5-ST-3,81 GN	Tragschienen-Connector (TBUS), 5-polig, zur Brückung der Versorgungsspannung, aufschnappbar auf Tragschiene NS 35/... nach EN 60715
2308111	MINI MCR DKL	Schwenkbarer Klarsichtdeckel für MINI MCR-Module mit zusätzlicher Beschriftungsmöglichkeit über Einsteckstreifen und Zackband flach 6,2 mm
2810272	MINI MCR-DKL-LABEL	Etikett zur erweiterten Kennzeichnung von MINI MCR Modulen in Verbindung mit dem MINI MCR-DKL
2864134	MINI MCR-SL-PTB	MCR-Einspeiseklemme zur Versorgung mehrerer MINI Analog-Module über den Tragschienen-Connector, mit Schraubanschluss, Stromaufnahme bis max. 2 A
2864147	MINI MCR-SL-PTB-SP	MCR-Einspeiseklemme zur Versorgung mehrere MINI-ANALOG Module über den Tragschienen Connector, mit Federkraftanschluss, Stromaufnahme bis max. 2 A
2811268	MINI MCR-SL-V8-FLK 16-A	Acht MINI Analog-Signalkonverter mit Schraubanschlusstechnik können mittels Systemadapter und Systemverkabelung mit niedrigstem Verkabelungsaufwand und niedrigstem Verdrahtungsfehlerrisiko an eine Steuerung angebunden werden.
2866653	MINI-PS-100-240AC/24DC/1.5/EX	Tragschienen-Stromversorgung, primär getaktet, schmale Bauform, Ausgang: 24 V DC / 1,5 A, ATEX-Zulassung
2866983	MINI-SYS-PS-100-240AC/24DC/1.5	Tragschienen-Stromversorgung, primär getaktet, schmale Bauform, Ausgang: 24 V DC / 1,5 A

Downloaded from Elcodis.com electronic components distributor

Zeichnungen

Applikationszeichnung

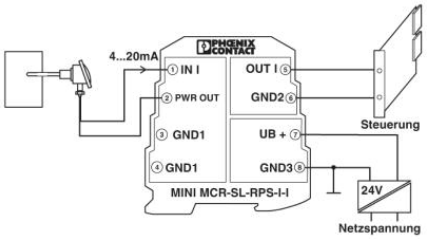

Speisetrennerbetrieb mit passivem Sensor

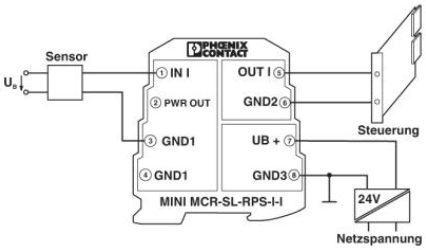

Trennerbetrieb mit aktivem Sensor

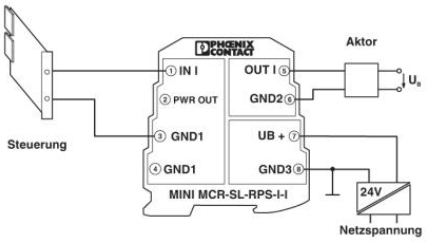

Trennerbetrieb an analoger Ausgabebaugruppe

Blockschaltbild

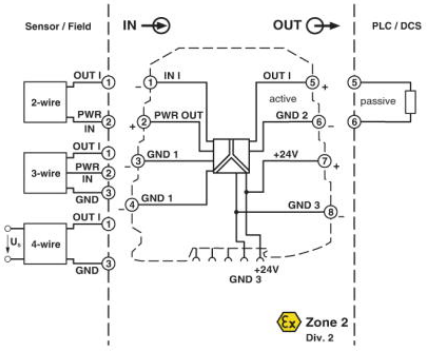

Downloaded from Elcodis.com electronic components distributor

Maßzeichnung

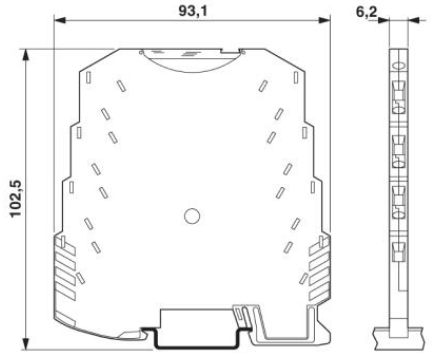

Schaltplan

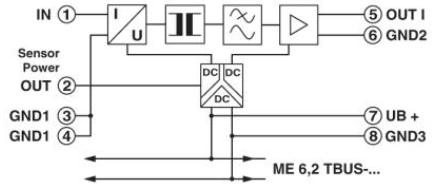

Downloaded from Elcodis.com electronic components distributor

Adresse

PHOENIX CONTACT Deutschland GmbH
Flachsmarktstr. 8
32825 Blomberg,Germany
Tel +49 5235 3 12000
Fax +49 5235 3 41200
http://www.phoenixcontact.de

© 2011 Phoenix Contact
Technische Änderungen vorbehalten

Downloaded from Elcodis.com electronic components distributor