NICHT VERMASSTE KANTEN SIND NICHT MAßSTÄBLICH

ÄNDERUNGEN DIE DEM TECHNISCHEN FORTSCHRITT DIENEN, BEHALTEN WIR UNS VOR

VERTRAULICH
UNVERÖFFENTLICHTE ZEICHNUNG. ALLE RECHTE VORBEHALTEN. VERVIELFÄLTIGUNG UND WEITERGABE NUR MIT GENEHMIGUNG DURCH AMP DEUTSCHLAND GMBH

ZEICHNUNG GESCHÜTZT DURCH
©COPYRIGHT 1992
AMP DEUTSCHLAND GMBH
ALLE RECHTE VORBEHALTEN

REV.	ÄNDERUNG	DATUM	NAME
1	Isolationscrimp geändert	06.03.92	Trajkov
A1	Zeichnung überarbeitet	08.09.92	Trajkov
A2	-4 nachgetragen	09.05.94	E.Palmie'

Leitungsquerschnitt in mm²

Einzel-crimp	Doppel-crimp	0.35	0.5	0.75	1.0	1.5	
	0.5			X	X	X	
	0.75	X	X	X	X	X	
	1.0	X	X	X	X	X	
X	1.5	X	X	X	X		
X	2.5						

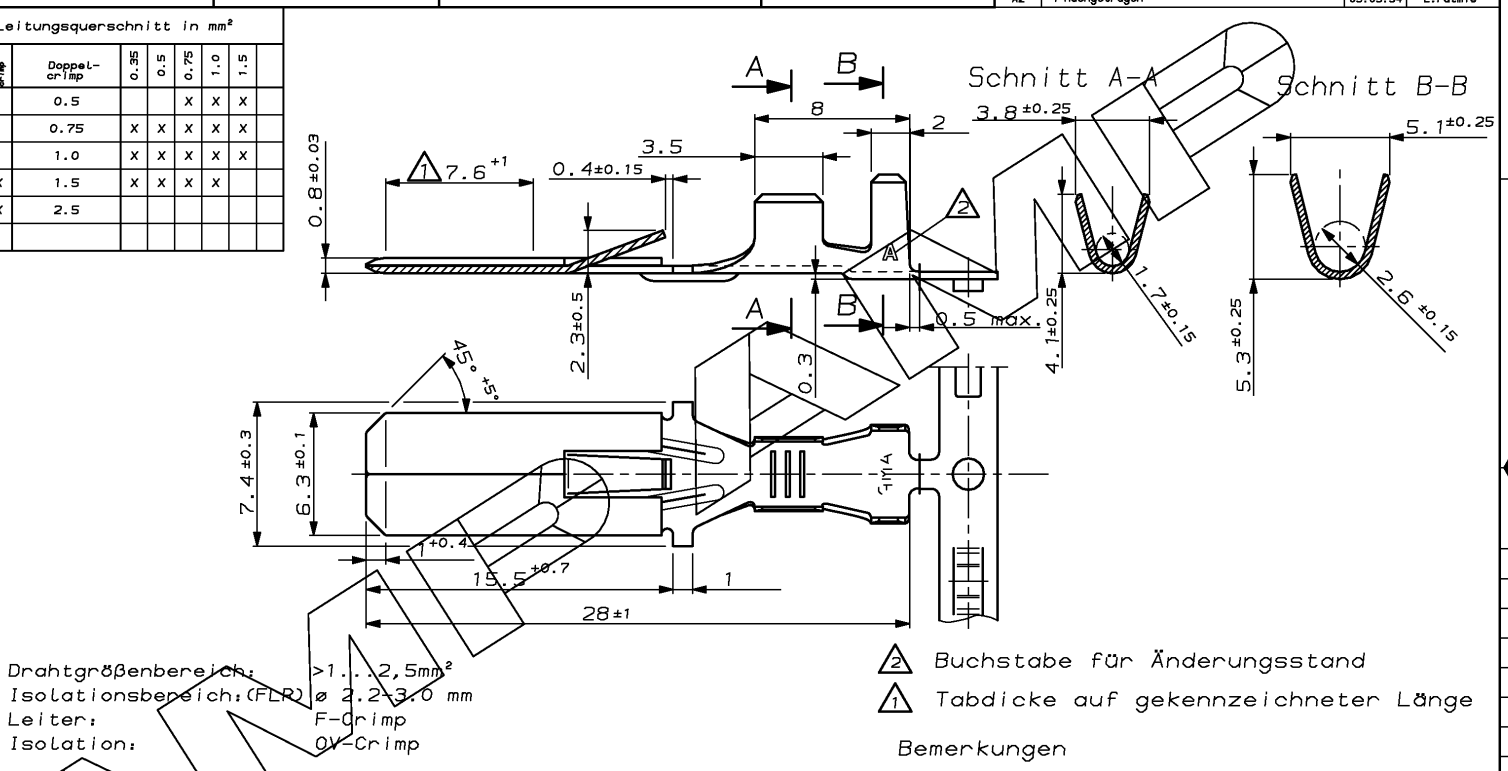

Drahtgrößenbereich: >1...2,5mm²
Isolationsbereich:(FLR) ø 2.2-3.0 mm
Leiter: F-Crimp
Isolation: OV-Crimp

2 Buchstabe für Änderungsstand
1 Tabdicke auf gekennzeichneter Länge

Bemerkungen

Einzelausführung	2	BESTELL-NR.	2	POS.	STÜCK	BENENNUNG EINZELTEIL	WERKSTOFF	OBERFLÄCHE / FARBE
0-963954-4	A	0-963953-4	A	–	–	–	CuZn 30 F45	vorverzinnt
0-963954-3	A	0-963953-3	A	–	–	–	CuNiSi F46	vorverzinnt
0-963954-2	A	0-963953-2	A	–	–	–	CuSn 4 F47	vorverzinnt
0-963954-1	A	0-963953-1	A	–	–	–	CuSn 4 F47	blank

GEZ. Trajkov 23.01.92 GEPR. Egenolf 23.01.92

ZEICHNUNG GÜLTIG AB 01./92.

AMP — AMP DEUTSCHLAND G.m.b.H. Langen b.Ffm., West Germany

BENENNUNG: Flachstecker A6,3 nach DIN 46343

K

NICHT TOLERIERTE MASSE: ± 0.3 mm, ± 3°
FORMAT: A3
ZEICHNUNGS-NR.: 963953
MASSTAB: 5:1
BLATT: 1 VON 1
REV.: A2

NUMMER 963953
VERWENDET FÜR –
CAD-ORIGINAL ZEICHNUNG NICHT ÄNDERN
LOC AI DIST –
WAR NR. 91-52231-2
PASSEND ZU –

AMP-EN-554 REV 10-90

27 JUN 1994 08:09:43 E6004198 <001US3>DEPT5200>E6004198>U.91-52231 s.k963953-a2

Downloaded from Elcodis.com electronic components distributor