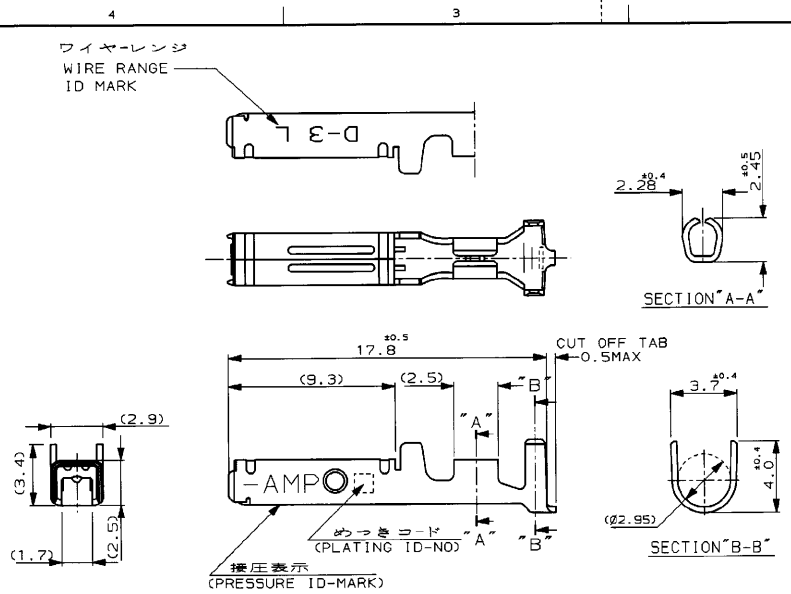

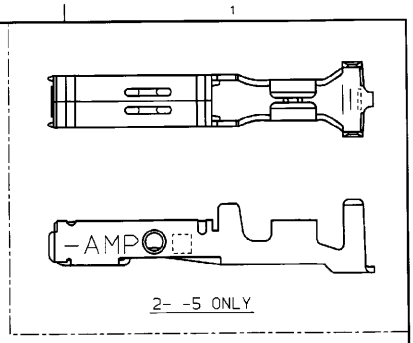

注記

1. 標準接圧型コンタクト ： 一般向け及び多極用
2. 高接圧型コンタクト ： 高電流用及び強振動用
3. 金めっきは接触部のみとする
4. 製品規格 ： 108-5349
5. 取付け適用規格 ： 114-5148

NOTES

1. CONTACT TYPE;LOW PRESSURE TYPE(FOR GENERAL)
2. CONTACT TYPE;HIGH PRESSURE TYPE (FOR HIGH CURRENT OR ANTI-VIBRATION)
3. GOLD-PL. CONTACT AREA ONLY
4. PRODUCT SPEC:108-5349
5. APPLICATION SPEC:114-5148

備考(REMARK)	接圧表示(ID-MARK) 接点タイプ (CONT. TYPE)	めっきコード (PL. ID NO)	仕上(FINISH)		型番(P/N)	
		5	光沢錫めっき(BRIGHT TIN-PL.)		2-	-5
		5	光沢錫めっき(BRIGHT TIN-PL.)		1-	-5
2	H	3	0.76μm最小金めっき(0.76μmMIN.Au-PL.)		1-	-3
		2	0.38μm最小金めっき(0.38μmMIN.Au-PL.)		1-	-2
	OBSOLETE	~~5~~	~~光沢錫めっき(BRIGHT TIN-PL.)~~			~~-5~~
1		3	0.76μm最小金めっき(0.76μmMIN.Au-PL.)			-3
		2	0.38μm最小金めっき(0.38μmMIN.Au-PL.)		175218-2	

LTR	変更 (REVISION RECORD)	DR	CHK	DATE
B	REVISED(FJ00-1943-98)	K.I	N.M	9/26 '94
A_2	REVISED(FJ00-4197-98)	K.I	Y.I	22/SEP '92
A_1	REVISED(FJ00-0263-94)	K.I	S.M	2-25 '94
A	REVISED(J-1211)	H.O	S.M	3-19 '92
O_1	REVISED(J-0225)	H.O	S.M	7-5 '91
O	RELEASED(J-12531)	TY	H.O	2-14 '91

Copyright ©1990 年 三菱エー・エム・ピー株式会社
Copyright ©1990 AMP (Japan), LTD. ALL RIGHTS RESERVED.

AMP 三菱エー・エム・ピー株式会社 Kawasaki, Japan

接続可能線径範囲(WIRE RANGE)	AWG 20-16 (0.5-1.25mmSQ)
被覆外径(INSULATION DIA.)	1.8-2.8 mmø
材料(MATERIAL) (COPPER ALLOY)	銅合金
仕上(FINISH) (SEE TABLE)	表参照
DR. 6/27/'90	T-YONEBAYASHI
DE.	T-YONEBAYASHI
CHK. 14 FEB '91	H.OBATA
APP. 14 FEB '91	S.MANABE

名称(NAME) "L" SIZE (DYNAMIC SERIES REC. CONTACT,L/P)
ダイナミックシリーズリセプタクルコンタクト L/P

一般公差(GENERAL TOLERANCE): 10以下 ±0.2; 10を超え30以下 ±0.25; 30を超え100以下 ±0.3; 角 ±3°

SIZE	LOC	番号(No.)	
B	J	175218	
尺度(SCALE) 5-1	REV. B	SHEET 1 OF 1	

参考図面

NUMBER 175218

METRIC

三角法(3rd ANGLE PROJECTION)

PRINT DIST

U.655-1113JJ.D46-S.C89-25173

単位:ミリ DIMENSIONS IN MM. DO NOT SCALE PRINT

AMP-J

Downloaded from Elcodis.com electronic components distributor