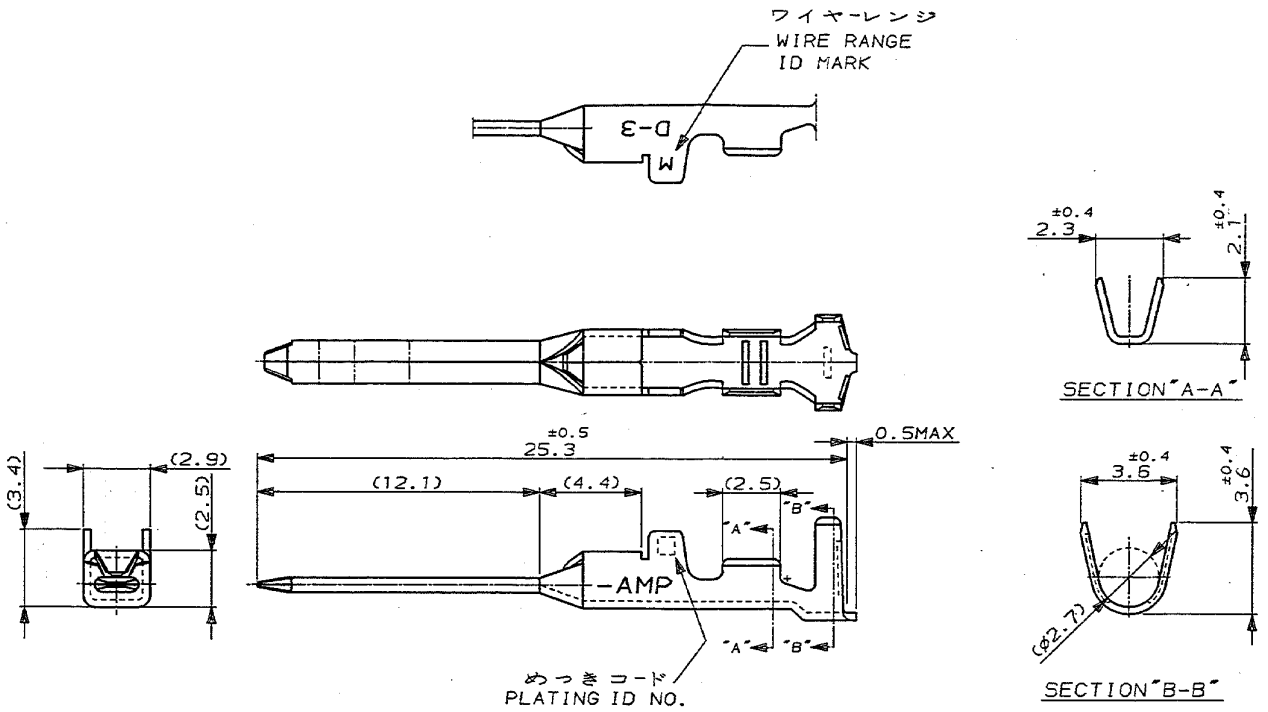

注記

⚠ 金めっきは接触部のみとする

NOTE

⚠ GOLD-PL. CONTACT AREA ONLY

めっきコード (PL. ID NO.)	仕上 (FINISH)	型番 (P/N)
5	光沢錫めっき (BRIGHT TIN-PL.)	-5
3	⚠ 0.76μm最小金めっき (0.76μmMIN. Au-PL.)	-3
2	⚠ 0.38μm最小金めっき (0.38μmMIN. Au-PL.)	175288-2

LTR	変更 (REVISION RECORD)	DR	CHK	DATE
0	RELEASED (ECN 3-13171)	NM	H.O.	3-5-92

Copyright ©1992 年 日本エー・エム・ピー株式会社
Copyright ©1992 AMP (Japan), LTD. ALL RIGHTS RESERVED.

AMP 日本エー・エム・ピー株式会社 Tokyo, Japan

被覆外径 (INSULATION DIA.)	1.2-2.6 mmφ
材料 (MATERIAL) (COPPER ALLOY)	銅合金
仕上 (FINISH) (SEE TABLE)	表参照
名称 (NAME)	DYNAMIC D-3 SERIES TAB CONTACT "M" SIZE LOOSE PIECE ダイナミック D-3シリーズタブコンタクト
一般公差 (GENERAL TOLERANCE)	10以下: ±0.2; 10を超え30以下: ±0.25; 30を超え100以下: ±0.3; 角度: ±3°
尺度 (SCALE)	5-1
SIZE	B
LOC	J
番号 (No.)	C-175288
REV.	0
SHEET	1 OF 1

DR. 2 MAR 92 N. Matsulara
DE. 2 MAR 92 N. Matsulara
CHK. 4 MAR 92 H. Okada
APP. 5-MAR-1992 S. MANABE

(CUSTOMER DRAWING) 参考図面

PRINT DIST

METRIC 三角法(3rd ANGLE PROJECTION)

NUMBER C-175288

PROJ NO 391-604

WAS 91-25168-22,24,25

U.855-111×U.DWG>S.C89-25173 単位:mm DIMENSIONS IN MM. DO NOT SCALE PRINT

AMP-J REV.10/'83

Downloaded from Elcodis.com electronic components distributor