NUMBER 353715

三角法(3rd ANGLE PROJECTION)

METRIC

単位:mm DIMENSIONS IN MM. DO NOT SCALE PRINT

PRINT DIST

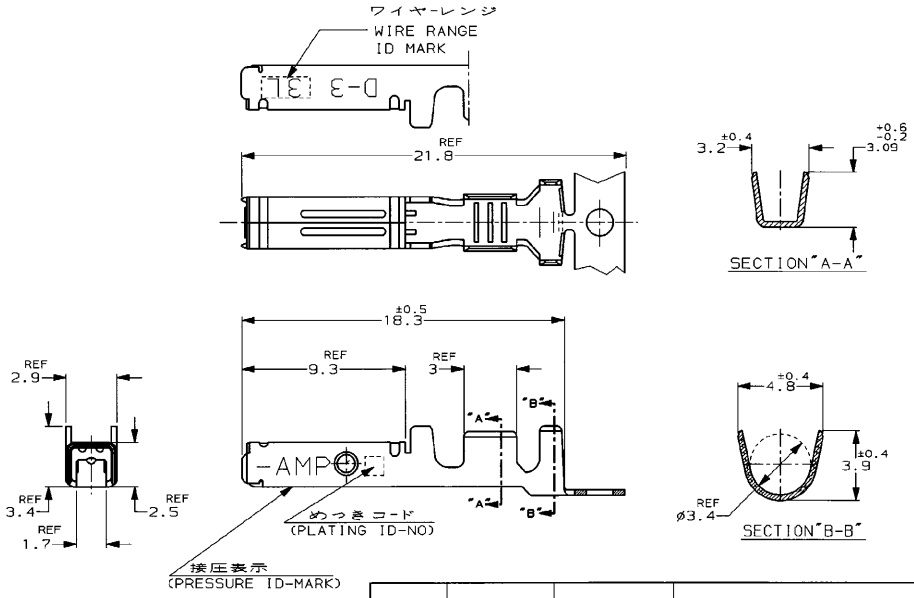

注記

1. 標準接圧型コンタクト：一般向け及び多極用
2. 高接圧型コンタクト：高電流用及び強振動用
3. 金めつきは接触部のみとする

NOTES

1. CONTACT TYPE;LOW PRESSURE TYPE(FOR GENERAL)
2. CONTACT TYPE;HIGH PRESSURE TYPE (FOR HIGH CURRENT OR ANTI-VIBRATION)
3. GOLD-PL. CONTACT AREA ONLY

備考(REMARK)	接圧表示(ID-MARK) 接点タイプ(CONT. TYPE)	めつきコード(PL. ID NO)	仕上(FINISH)	3	単体(L/P)	型番(P/N)
2	H	5	光沢錫めつき(BRIGHT TIN-PL.)	1- ▲ -5		1- ▲ -5
		3	0.76μm最小金めつき(0.76μmMIN.Au-PL.)	1- -3		1- -3
		2	0.38μm最小金めつき(0.38μmMIN.Au-PL.)	1- -2		1- -2
1		3	0.76μm最小金めつき(0.76μmMIN.Au-PL.)	-3		-3
		2	0.38μm最小金めつき(0.38μmMIN.Au-PL.)	353717-2		353715-2

LTR	変更(REVISION RECORD)	DR	CHK	DATE
A	REVISED (FJOC-0690-97)	KI	NM	5/MAY/97
O	RELEASED (FJOC-5891-97)	KI	Y.I	12/FEB/97

Copyright ©1997 年 日本エー・エム・ピー株式会社
Copyright ©1997 AMP (Japan), LTD. ALL RIGHTS RESERVED.

AMP 日本エー・エム・ピー株式会社 Kawasaki, Japan

適合電線範囲(WIRE RANGE)	AWG 16-14
絶縁外径(INSULATION DIA.)	3.1-3.4 mmø
材料(MATERIAL) (COPPER ALLOY)	銅合金
仕上(FINISH) (SEE TABLE)	表参照
DR.	7/FEB/'97 K.IKEDA
DE.	7/FEB/'97 K.IKEDA
CHK.	12/FEB/'97 Y.ISHIKAWA
APP.	12/FEB/'97 Y.ISHIKAWA
品名(NAME)	"3L" SIZE (DYNAMIC SERIES REC. CONTACT) ダイナミックシリーズリセプタクルコンタクト
一般公差(GENERAL TOLERANCE)	10以下：±0.2 10を超え30以下：±0.25 30を超え100以下：±0.3 角：±3°
SIZE	B
LOC	J
番号(No.)	353715
尺度(SCALE)	5-1
REV.	A
SHEET	1 OF 1

(CUSTOMER DRAWING) 参考図面

AMP-1 REV.10/'83

Downloaded from Elcodis.com electronic components distributor