THIS DRAWING IS UNPUBLISHED. VERTRAULICHE UNVEROEFFENTLICHTE ZEICHNUNG
RELEASED FOR PUBLICATION ,1998 FREI FUER VEROEFFENTLICHUNG
© COPYRIGHT 1998 BY AMP INCORPORATED. ALL RIGHTS RESERVED. ALLE REICHTE VORBEHALTEN.

MATED WITH: PASSEND ZU: SEE NOTE 12

was 116-18025-001

LOC	DIST
AI	–

PROJECT NR.: 92-52228

REVISIONS / AENDERUNGEN

P	LTR	DESCRIPTION / BESCHREIBUNG	DATE	DWN	APVD
	A	NEW DRAWING; REPLACEMENT FOR DRAWING 92-52228-321 neue Zeichnung; Ersatz fuer Zeichnung 92-52228-321	14APR1998	Gerlach	Hass
	A1	NOTE 11 ADDED Note 11 hinzu	22OCT1998	Gerlach	Hass
	A2	NEW DRAWING-NO.; REPLACEMENT FOR OLD DRAWING-NO. 116-18025-001 neue Zeichnungs-Nr.; Ersatz fuer Zeichnungs-Nr. 116-18025-001	09JUN1999	Gerlach	Hass
	A3	DRAWING REARRANGED, 6POS. VERSION 1-965640-7 ADDED Zeichn.anordnung ueberarbeitet, 6pol.Variante 1-965640-7 hinzu	12MAR2007	Hassel	Kampmann
	C	MATERIAL RECESS IN ALL VERSIONS (6-21POS; CODINGS A;B;C) Materialentnahme bei allen Versionen (6-21polig; Kodierungen A;B;C)	02FEB2008	Hassel	Kampmann
	D	SECONDARY LOCKING DEVICE; MARKING CHANGED Zweite Kontaktsicherung; Beschriftung geaendert	26AUG2008	Hassel	Kampmann

1

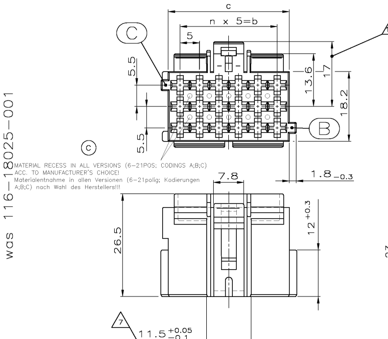

(C) MATERIAL RECESS IN ALL VERSIONS (6-21POS; CODINGS A;B;C) ACC. TO MANUFACTURER'S CHOICE!
Materialentnahme in allen Versionen (6-21polig; Kodierungen A;B;C) nach Wahl des Herstellers!!!

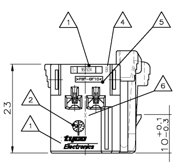

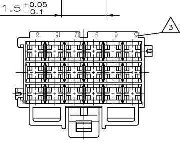

1-967624-...,
MECHAN. CODING A
mechanische Kodierung
(RIBS B-C) AS SHOWN
(Rippen B-C) wie gezeichnet

CODING A: CAVITY NUMBERG. (CAVITIES ONLY SYMBOL.) Kodierung A: Kammerbezeichng (Kammern nur sybol. dargest.)	WEIGHT Gewicht	n	b ±0.2	c +0.15 -0.25	POSITIONS Polzahl	a ±0.15	WEIGHT Gewicht
	10,1g	6	30	36.2	21	36	0,7g
	9,1g	5	25	31.2	18	31	0,65g
	7,6g	4	20	26.2	15	26	0,55g
	6,5g	3	15	21.2	12	21	0,5g
	5,1g	2	10	16.2	9	16	0,4g
	3,9g	1	5	11.2	6	11	0,35g

(A3) 8 (A3)

2

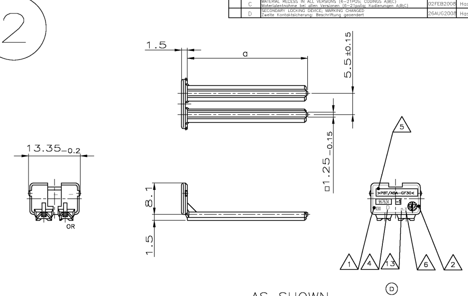

967634-1 AS SHOWN
wie gezeichnet

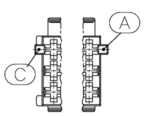

2-...,
MECHAN. CODING B
mechanische Kodierung
(RIBS A-C) AS SHOWN
(Rippen A-C) wie gezeichnet

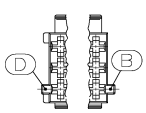

3-...,
MECHAN. CODING C
mechanische Kodierung
(RIBS B-D) AS SHOWN
(Rippen B-D) wie gezeichnet

NOTES:
Bemerkungen:

1. TE RESP. AMP LOGO, SINGLE PART No.
TE bzw. AMP-Logo, Bestell-Nr. Einzelteil
2. PRODUCTION-DATE
Produktionsdatum
3. CAVITY-MARKING
Kammerbezeichnung
4. THE REVISION STATUS OF THE MOULD
Aenderungsstand des Werkzeuges
5. MATERIAL-MARKING ACC. TO VDA 260
Werkstoffkennzeichnung nach VDA 260
6. MOLD CAVITY-MARKING
Nestmarkierung
7. WARPAGE TO 11.3mm PERMITTED
Verzug bis 11.3mm zulaessig
8. DIMENSION RESP. WEIGHT OF SECONDARY LOCKING DEVICE
Mass bzw. Gewicht der zweiten Kontaktsicherung
9. PACKAGING: LOOSE PIECE IN CORRUGATED BOX FOR BOTH PARTS
Verpackung: Beide Teile werden lose im Karton geliefert
10. WARPAGE TO 16mm PERMITTED
Verzug bis 16mm zulaessig
11. CAVITIES MATING WITH JUNIOR POWER TIMER CONTACT (WITHOUT SINGLE WIRE SEAL)
MAX. WIRE SIZE 2.5mm² FLR – SEE DRAWING:
(A1) Kontaktkammern passend fuer Junior Power Timer Kontakt (ohne Einzel-Dichtungs-System)
max. Drahtgroessenbereich 2.5mm² FLR – siehe Zeichnung:
TE-No.: 1355046
12. MATING WITH:
passend zu:
SEE DRAWINGS / s. Zeichnungen:
– 1355072 (TAB HOUSINGS / Flachsteckergehaeuse)
– 966140 (TAB HEADER / Messerleisten)
– 114-18085-025 (INTERFACE DRAWING / Ausf.vorschrift)
(D) 13. TOOL-NUMBERING
Werkzeugnummerierung

(A3)

SECONDARY LOCKING DEVICE / zweite Kontaktsicherung (D)

CUSTOMER PART NUMBER Kunden-Einzelteil-Nummer	TE AMP ORDER-NO. TE AMP Bestell-Nr.	REV.	POS.	DESCRIPTION Benennung Einzelteil	MATERIAL Werkstoff	COLOR Farbe
	967635-1	D	2	SECONDARY LOCKING DEVICE zweite Kontaktsicherung 21 POS. pol.	PBT/ASA-GF30	CLAY BROWN Lehmbraun
	967634-1	D	2	18 POS. pol.	PBT/ASA-GF30	SLATE GREY Schiefergrau
	967633-1	D	2	15 POS. pol.	PBT/ASA-GF30	TRAFFIC PURPLE Verkehrspurpur
	967632-1	D	2	12 POS. pol.	PBT/ASA-GF30	YELLOW GREEN Gelbgruen
	967631-1	D	2	9 POS. pol.	PBT/ASA-GF30	RAPE YELLOW Rapsgelb
	968271-1	D	2	6 POS. pol.	PBT/ASA-GF30	GENTIAN BLUE Enzianblau

JUNIOR POWER TIMER HOUSING / Junior Power Timer Gehaeuse

(A3) CODING/Kodierung C — RIBS/Rippen: B-D; CODING/Kodierung B — RIBS/Rippen: A-C

POS. (Description)	C: CUSTOMER PART NUMBER	C: TE AMP ORDER-NO.	C: REV.	C: COLOR	B: CUSTOMER PART NUMBER	B: TE AMP ORDER-NO.	B: REV.	B: COLOR
21 POS.		–	(C)	–		–	(C)	–
18 POS.		3-967624-6 3-967624-1	C C	CLAY BROWN Lehmbraun DUSTY GREY Staubgrau		2-967624-6 2-967624-1	C C	CLAY BROWN Lehmbraun PURE WHITE Reinweiss
15 POS.		–	–	–		2-967623-3	C	RAPE YELLOW Rapsgelb
12 POS.		–	–	–		–	–	–
9 POS.		–	–	–		–	–	–
6 POS.		–	–	–		–	–	–

CODING / Kodierung A — (C) RIBS / Rippen: B-C

POS. (Description)	CUSTOMER PART NUMBER	TE AMP ORDER-NO.	REV.	COLOR	CUSTOMER PART NUMBER	TE AMP ORDER-NO.	REV.	COLOR	CUSTOMER PART NUMBER	TE AMP ORDER-NO.	REV.	COLOR	CUSTOMER PART NUMBER	TE AMP ORDER-NO.	REV.	COLOR
21 POS.		–	–	–		1-967625-6	C	GENTIAN BLUE Enzianblau		1-967625-5	C	RAPE YELLOW Rapsgelb		1-967625-4	C	YELLOW GREEN Gelbgruen
18 POS.		–	–	–		1-967624-6	C	CLAY BROWN Lehmbraun		1-967624-5	C	GENTIAN BLUE Enzianblau		1-967624-4	C	RAPE YELLOW Rapsgelb
15 POS.		–	–	–		1-967623-6	C	SLATE GREY Schiefergrau		1-967623-5	C	CLAY BROWN Lehmbraun		1-967623-4	C	GENTIAN BLUE Enzianblau
12 POS.		–	–	–		1-967622-6	C	TRAFFIC PURPLE Verkehrspurpur		1-967622-5	C	SLATE GREY Schiefergrau		1-967622-4	C	CLAY BROWN Lehmbraun
9 POS.		–	–	–		1-967621-6	C	YELLOW GREEN Gelbgruen		1-967621-5	C	TRAFFIC PURPLE Verkehrspurpur		1-967621-4	C	SLATE GREY Schiefergrau
6 POS.		1-965640-7	C	FLAME RED Feuerrot		1-965640-6	C	RAPE YELLOW Rapsgelb		1-965640-5	C	YELLOW GREEN Gelbgruen		1-965640-4	C	TRAFFIC PURPLE Verkehrspurpur

CUSTOMER PART NUMBER	TE AMP ORDER-NO.	REV.	COLOR	CUSTOMER PART NUMBER	TE AMP ORDER-NO.	REV.	COLOR	CUSTOMER PART NUMBER	TE AMP ORDER-NO.	REV.	COLOR	POS.	DESCRIPTION Benennung Einzelteil	MATERIAL Werkstoff
	1-967625-3	C	TRAFFIC PURPLE Verkehrspurpur		1-967625-2	C	SLATE GREY Schiefergrau		1-967625-1	C	CLAY BROWN Lehmbraun	1	TAB HOUSING, 2.8mm Flachstecker-Gehaeuse, 2.8mm 21 POS. polig	PBT-GF10
	1-967624-3	C	YELLOW GREEN Gelbgruen		1-967624-2	C	TRAFFIC PURPLE Verkehrspurpur		1-967624-1	C	SLATE GREY Schiefergrau	1	18 POS. polig	PBT-GF10
	1-967623-3	C	RAPE YELLOW Rapsgelb		1-967623-2	C	YELLOW GREEN Gelbgruen		1-967623-1	C	TRAFFIC PURPLE Verkehrspurpur	1	15 POS. polig	PBT-GF10
	1-967622-3	C	GENTIAN BLUE Enzianblau		1-967622-2	C	RAPE YELLOW Rapsgelb		1-967622-1	C	YELLOW GREEN Gelbgruen	1	12 POS. polig	PBT-GF10
	1-967621-3	C	CLAY BROWN Lehmbraun		1-967621-2	C	GENTIAN BLUE Enzianblau		1-967621-1	C	RAPE YELLOW Rapsgelb	1	9 POS. polig	PBT-GF10
	1-965640-3	C	SLATE GREY Schiefergrau		1-965640-2	C	CLAY BROWN Lehmbraun		1-965640-1	C	GENTIAN BLUE Enzianblau	1	6 POS. polig	PBT-GF10

MECHANICAL CODING: mechanische Kodierung:

THIS DRAWING IS A CONTROLLED DOCUMENT FOR AMP INCORPORATED. IT IS SUBJECT TO CHANGE AND THE CONTROLLING ENGINEERING ORGANIZATION SHOULD BE CONTACTED FOR THE LATEST REVISION. DIESES ZEICHNUNGSDOKUMENT WIRD DURCH AMP INCORPORATED KONTROLLIERT. AENDERUNGEN, DIE DEM TECHNISCHEN FORTSCHRITT DIENEN, SIND VORBEHALTEN. DEN JEWEILS LETZTGUELTIGEN AENDERUNGSSTAND ERFAHREN SIE AUF ANFRAGE.

DIMENSIONS: DIMENSIONEN: mm
TOLERANCES UNLESS OTHERWISE SPECIFIED: ALLGEMEINTOLERANZEN n. ISO 8015, n. DIN 16901 – 140
ANGLES/WINKEL ±-
MATERIAL: SEE TABLE
FINISH/OBERFLAECHE/FARBE: SEE TABLE
DWN: K. Gerlach 14.APR 98
CHK: R. Huebner 14.APR 98
APVD: J. Hass 14.APR 98
PRODUCT SPEC / PRODUKTSPEZ.: –
APPLICATION SPEC / VERARBEITUNGSSPEZ.: –
WEIGHT / GEWICHT: –
Tyco Electronics — AMP Deutschland GmbH, D – 63225 Langen
NAME: PRODUCT GROUP DRAWING FOR: JUNIOR POWER TIMER HSG., 6-21POS. AND SECONDARY LOCKING DEVICE
Produkt-Gruppen-Zeichnung fuer: JPT-Gehaeuse, 6-21polig und zweite Kontaktsicherung
SIZE: A1 | CAGE CODE: 00779 | DRAWING NO / ZEICHNUNGS-NR.: C 1355071 (REPLACES 116-18025-001) | RESTRICTED TO / NUR FUER: –
CUSTOMER DRAWING / KUNDENZEICHNUNG | MASSSTAB 2:1 | BLATT 1 OF/VON 1 | REV D

AMP 4805 REV 27JUN96 Translated 070717,151231 (YYMMDD,HHMMSS) from Computervision, Inc., Medusa Revision 12.2.S7

Downloaded from Elcodis.com electronic components distributor