TYCO ELECTRONICS GERMANY GMBH
© COPYRIGHT 2006 BY TYCO ELECTRONICS CORPORATION
RELEASED FOR PUBLICATION 06-2006
ALL RIGHTS RESERVED
UNLESS OTHERWISE SPECIFIED
ALL RIGHTS RESERVED
NOTED WITH ASTERISK (*)

LOC	DIST
A1	-

PROJECT NO. 1320972000

REVISIONS

P	LTR	DESCRIPTION	DATE	DWN	APVD
	D2	DIODE PN REMOVED AND SPECIFICATION ADDED	20-NOV-08	EW	AW
	E1	ITEMS 12/13 CHANGED TO NEW VERSION	21JAN2010	DMP	AW
	E2	PACKAGING AND MATERIAL DESCRIPTION CHANGED	03JUN2010	RPT	AW
	F1	DIODE CHANGE TO SL1110	27JUL2010	DMP	AW

VIEW WITH ASSEMBLED COVER
ANSICHT MIT MONTIERTEM DECKEL

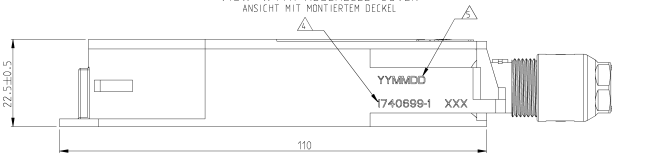

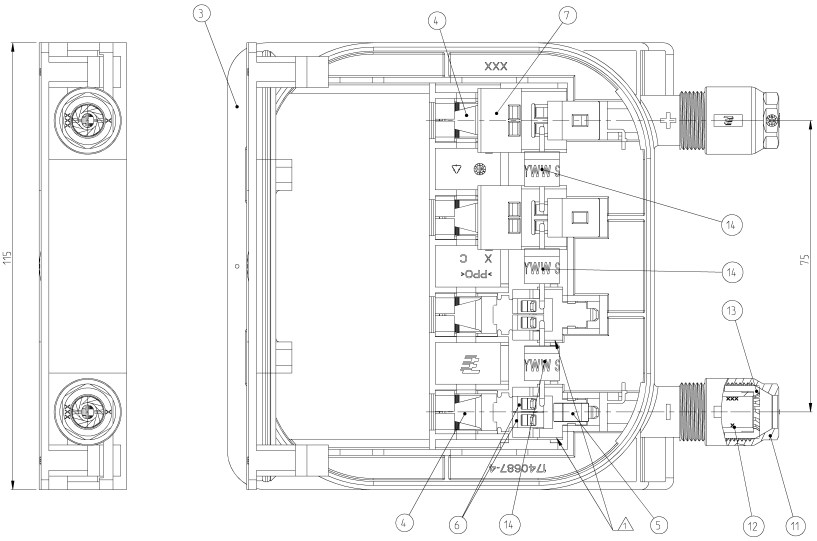

VIEW WITH ASSEMBLED COVER
ANSICHT MIT MONTIERTEM DECKEL

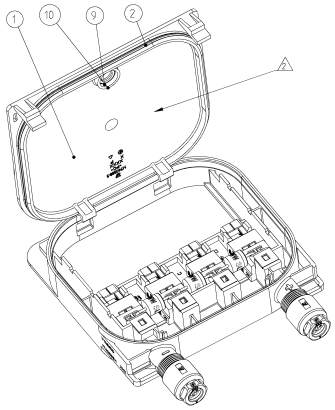

-1 AS SHOWN
-1 WIE GEZEICHNET

1740699-1			ORDER-NO. BESTELL-NR.		
-	2	14	BYPASS DIODE TYPE: SL1110 ⚠1 BYPASS DIODE TYP: SL1110	- -	- -
-	2	13	PINCH RING KLEMMRING	BLACK SCHWARZ	PA
-	2	12	SEAL DICHTUNG	BLACK SCHWARZ	PP/EPDM
-	2	11	CABLE SCREW JOINT KABELVERSCHRAUBUNG	BLACK SCHWARZ	PBT
-	1	10	RING FOR ULTRASONIC WELDING RING FÜR ULTRASCHALLSCHWEISSEN	- -	- -
-	1	9	MEMBRANE VENTS MEMBRANE	- -	- -
-	4	8	SHROUDING COVER ABDECKHAUBE	BLACK SCHWARZ	PEI
-	4	7	FOIL SPRING FOLIENFEDER	PLAIN BLANK	STAINLESS STEEL RUSTPROOF STAHL
-	8	6	AMP SPRING CLAMP, WITH ANTI OVERSTRESS AMP-A/P-KLEMMFEDER MIT ÜBERDEHNSICHT	PLAIN BLANK	STAINLESS STEEL RUSTPROOF STAHL
-	2	5	AMP SPRING CLAMP, WITH ANTI OVERSTRESS AMP-A/P-KLEMMFEDER MIT ÜBERDEHNSICHT	PLAIN BLANK	STAINLESS STEEL RUSTPROOF STAHL
-	4	4	CONTACT RAIL STROMSCHIENE	TIN HOT DIPPED FEUERVERZINNT	CuSn
-	1	3	SOLAR MODUL BOX LOWER PART SOLAR MODUL BOX UNTERTEIL	BLACK SCHWARZ	PPE+PS PPE+PS
-	1	2	O-RING SEAL O-RING DICHTUNG	- -	- -
-	1	1	SOLAR MODULE BOX COVER ⚠2 SOLAR MODUL BOX DECKEL	BLACK SCHWARZ	PC
PIECES STÜCK	ITEM-NO. POS.	DESCRIPTION BENENNUNG	SURFACE OBERFLÄCHE COLOUR/FARBE		MATERIAL

⚠1 SHROUDING COVER ITEM NO. 8 NOT SHOWN
⚠2 COVER NOT ASSEMBLED WITH LOWER PART. ENCLOSE LOOSELY
⚠3 PACKAGING NOT YET DETERMINED
⚠4 PART NUMBER WITH PREFIX AND SUFFIX NUMBER
⚠5 PRODUCTION DATE (YYMMDD)
⚠6 DIODE ACCORDING TO SPECIFICATION 108-94119
7 FOR CABLES PER APPLICATION SPEC. 114-18488 WITH OUTER DIAMETER 5.5-7.5

⚠1 ABDECKHAUBE ITEM NO. 8 NICHT DARGESTELLT
⚠2 DECKEL NICHT MIT UNTERTEIL MONTIERT. LOSE BEIGELEGT.
⚠3 VERPACKUNG NOCH NICHT ENTSCHIEDEN
⚠4 TEILENUMMER MIT VOR- UND NACHSTRICHZAHL
⚠5 FERTIGUNGSDATUM (YYMMDD)
⚠6 DIODE GEMÄSS SPEZIFIKATION 108-94119
7 FÜR LEITUNGEN NACH VERARBEITUNGSSPEZ. 114-18488 MIT AUSSENDURCHMESSER 5.5-7.5

DRN	ZMAY2006	Tyco Electronics AMP GmbH
CHK	J. Zapf ZMAY2006	64625 Bensheim (Germany)
APVL	H. Scherer ZMAY2006	
	D. Feldmeier	NAME SOLARLOK R G-G 4/4
	PRODUCT SPEC PRODUKTSPEC. -	SOLARLOK R G-G 4/4
	APPLICATION SPEC ANWENDUNGSSPEC. -	
	WEIGHT GEWICHT -	SIZE A1 CAGE CODE 00779 DRAWING NO. ZEICHNUNG-NR. C-1740699-1 RESTRICTED TO MAY PASS -
	CUSTOMER DRAWING KUNDENZEICHNUNG	SCALE MASSSTAB 2:1 SHEET BLATT 1 OF 2 REV -1

Downloaded from Elcodis.com electronic components distributor

THIS DRAWING IS UNPUBLISHED. RELEASED FOR PUBLICATION 04.2006
© COPYRIGHT 2006 BY TYCO ELECTRONICS CORPORATION. ALL RIGHTS RESERVED.

LOC	DIST
A1	-

REVISIONS

P	LTR	DESCRIPTION	DATE	DWN	APRD
	-	SEE SHEET 1	-	-	-

VIEW WITH ASSEMBLED COVER
ANSICHT MIT MONTIERTEM DECKEL

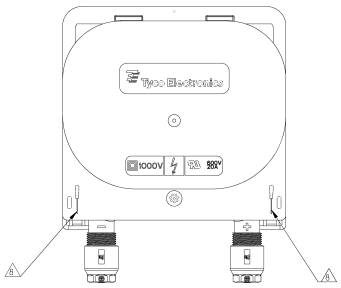

PACKAGING:
60 PIECES SOLAR MODULE BOX ASSY'S PACKAGED IN CORRUGATED SHIPPING BOX
PER TE-SPEC. 107-18052.
5 LAYERS OF 12 PIECES.
USED CORRUGATED LAYER PAD FOR INTERLAYER.
FIFTH LAYER SOLAR MODULE BOX ASSY'S COVERED WITH CORRUGATED LAYER PAD .
60 PIECES SOLAR MODULE BOX COVER ASSY'S ITEM NO. 1. 3 x 5 PILES WITH 4 VICE VERSA ON TOP OF EACH OTHER STACKED LIDS
IN ESD PLASTIC BAG PUT ON THE FIFTH LAYER
SOLAR MODULE BOX COVER ASSY ITEM NO.1 COVERED WITH PAPER CUSHION

PACKAGING UNIT: 60 PIECES
MINIMUM ORDER QUANTITY: 60 PIECES

VERPACKUNG:
60 STÜCK SOLAR MODUL BOX ASSY'S VERPACKT IN VERSANDKARTON
NACH TE-SPEZ. 107-18052.
5 LAGEN ZU JE 12 STÜCK.
ZWISCHENLAGENWELLPAPIER ALS ZWISCHENLAGE VERWENDET.
FÜNFTE LAGE SOLAR MODUL BOX ASSY'S MIT ZWISCHENLAGENWELLPAPIER ABGEDECKT.
60 STÜCK SOLAR MODUL BOX DECKEL ASSY'S ITEM NO. 1. 3 x 5 STAPEL MIT 4 UMGEKEHRT ÜBEREINANDERGESTAPELTEN DECKELN
IN ESD-KUNSTSTOFF-BEUTEL VERPACKT AUF DIE FÜNFTE LAGE
SOLAR MODUL BOX DECKEL ASSY'S ITEM NO.1 MIT PAPIERPOLSTERKISSEN ABGEDECKT

VERPACKUNGSEINHEIT: 60 STÜCK
MINDESTBESTELLMENGE: 60 STÜCK

MOUNTING INSTRUCTION
FOR COVER, ASSY:
1. MOUNT COVER ITEM NO. 1 AND 2 INTO THE LOWER PART ITEM NO. 3 AND CLOSE IT. (LATCH SNAP IN).
2. RE-OPEN: PUT IN MARKED OPENING △5 SCREWDRIVER 3mm AND MOVE LATCH UNTIL LOCKING LATCH FREE THE COVER. OPEN COVER ITEM NO. 1 AND 2

MONTAGEANWEISUNG
FÜR DECKEL, ASSY:
1. DECKEL ITEM NO. 1 UND 2 IN DAS UNTERTEIL ITEM NO. 3 EINHÄNGEN UND SCHLIESSEN. (LASCHE RASTET EIN).
2. ÖFFNEN: SCHRAUBENDREHER 3mm IN MARKIERTE ÖFFNUNG △5 EINSTECKEN UND LASCHE BEWEGEN BIS RASTHAKEN DEN DECKEL FREI GIBT. DECKEL ITEM NO. 1 UND 2

-1 AS SHOWN
-1 WIE GEZEICHNET

DIMENSIONS: EVD	TOLERANCES UNLESS OTHERWISE SPECIFIED: 0 PLC ±- 1 PLC ±- 2 PLC ±- 3 PLC ±- 4 PLC ±- ANGLES ±1°	DWN J.Zapf 24MAY2006	Tyco Electronics — Tyco Electronics AMP GmbH 64625 Bensheim (Germany)
		CHK M.Scherer 24MAY2006	
		APPD D.Feldmeier 24MAY2006	NAME SOLARLOK R G-G 4/4 SOLARLOK R G-G 4/4
		PRODUCT SPEC -	
		APPLICATION SPEC -	
MATERIAL -	FINISH -	WEIGHT -	SIZE A1 · CAGE CODE 00779 · DRAWING NO 1740699-1 · RESTRICTED TO -
		CUSTOMER DRAWING	SCALE 2:1 · SHEET 2 OF 2 · REV F1

AMP 4805 REV 3/MAR2000

Downloaded from Elcodis.com electronic components distributor