THIS DRAWING IS UNPUBLISHED.
VERTRAULICHE UNVEROEFFENTLICHTE ZEICHNUNG

RELEASED FOR PUBLICATION ,1998
FREI FUER VEROEFFENTLICHUNG

© COPYRIGHT 1998 BY AMP INCORPORATED. ALL RIGHTS RESERVED.
ALLE RECHTE VORBEHALTEN

MATED WITH:
PASSEND ZU:
HVT Bg8

LOC	DIST
AI	-

PROJEKT NR.: -

REVISIONS
AENDERUNGEN

P	LTR	DESCRIPTION BESCHREIBUNG	DATE	DWN	APVD
	A1	neu gezeichnet; EG00-1305-99	02.07.99	SR	SM

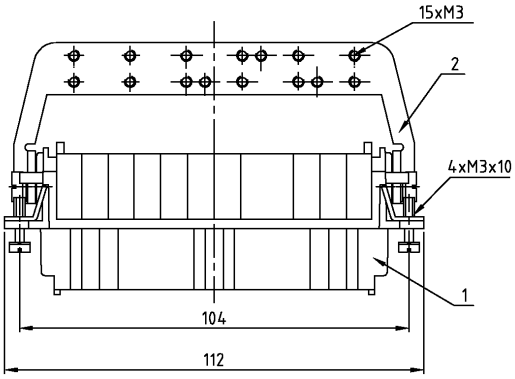

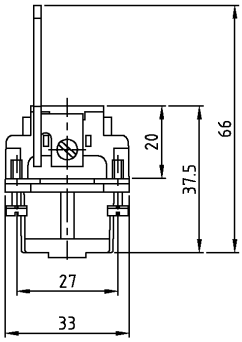

Montagehinweis

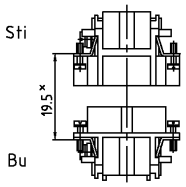

× Abstand für sichere Kontaktgabe max: 21 mm

Kontaktanordnung
Contact arrangement

Ansicht Anschlußseite
view from termination side

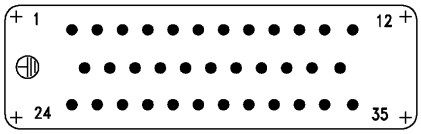

Notes,

1. Material: insert, PBT
   UL-File Nr.: E41613(M)
2. Material:St2K40

Bemerkungen,

1. Material: Einsatz: PBT
   UL-File Nr.: E41613(M)
2. Material:St2K40

Montageausschnitt
Panel cut-out for contact insert

bei Verwendung ohne Gehäuse
when used without housing

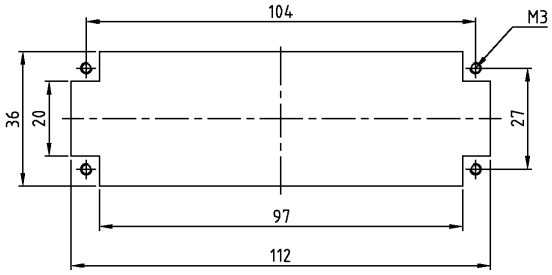

2-3	DESCRIPTION / BENENNUNG	MATERIAL	COLOR / FARBE	ITEM NO. POS.	REMARKS / BEMERKUNGEN
1	Schirmbügel	2	vezinkt	2	auf Seite mit niedrigen Polzahl montieren
1	Buchseneinsatz HVT.35	1	dunkelgrau	1	-

THIS DRAWING IS A CONTROLLED DOCUMENT FOR AMP INCORPORATED. IT IS SUBJECT TO CHANGE AND THE CONTROLLING ENGINEERING ORGANIZATION SHOULD BE CONTACTED FOR THE LATEST REVISION. DIESES ZEICHNUNGSDOKUMENT WIRD DURCH AMP INCORPORATED KONTROLLIERT. ÄNDERUNGEN, DIE DEN TECHNISCHEN FORTSCHRITT DIENEN, SIND VORBEHALTEN. DEN JEWEILS LETZTGEÜLTIGEN ÄNDERUNGSSTAND ERFAHREN SIE AUF ANFRAGE.

DIMENSIONS: DIMENSIONEN: mm

TOLERANCES UNLESS OTHERWISE SPECIFIED: ALLGEMEINTOLERANZEN
n. ISO 8015
n. ISO 2768 - mH -E
n. DIN 16901 - 140
0 PLC
1 PLC
2 PLC
3 PLC
ANGLES /WINKEL

MATERIAL: -
FINISH /OBERFLAECHE/FARBE: -

DWN	Schneider	02.07.99
CHK	Schweiger	02.07.99
APVD	-	
PRODUCT SPEC PRODUKTSPEZ.	-	
APPLICATION SPEC VERARBEITUNGSSPEZ.	-	
WEIGHT GEWICHT	-	

AMP
HTS Elektrotechnik
53819 Neunkirchen, Germany

NAME
Socket insert HVT.35 with SB
Buchseneinsatz HVT.35 mit SB

SIZE	CAGE CODE	DRAWING NO ZEICHNUNGS-NR.	RESTRICTED TO NUR FUER
A3	00779	© 1104034	-

CUSTOMER DRAWING /KUNDENZEICHNUNG

SCALE MASSSTAB	SHEET BLATT	OF VON	REV.
1:1	1	1	A1

HVT.35.Bu.C.So-SB

AMP 1470-19 REV 27JUN96
This is a TRANSLATED file from Computervision, Inc., Medusa Revision 12.2.5T

Downloaded from Elcodis.com electronic components distributor