THIS DRAWING IS UNPUBLISHED.
VERTRAULICHE UNVEROEFFENTLICHTE ZEICHNUNG
© COPYRIGHT 1997 BY AMP INCORPORATED. ALL RIGHTS RESERVED.
ALLE RECHTE VORBEHALTEN

RELEASED FOR PUBLICATION ,1997
FREI FUER VEROEFFENTLICHUNG

MATED WITH:
PASSEND ZU:
Bg1

LOC	DIST
A1	–

PROJEKT NR.: –

REVISIONS
AENDERUNGEN

P	LTR	DESCRIPTION BESCHREIBUNG	DATE	DWN	APVD
	A4	DRAWING REWORKED ECR-0034.09	10.02.06	GW	ST

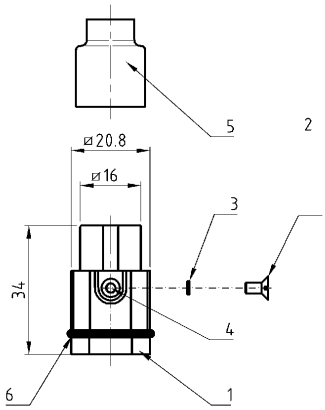

Kontaktanordnung
Contact arrangement

Ansicht Anschlußseite
view from termination side

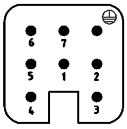

Notes,

1 Material: insert, PC
UL-File Nr.: E101788(R)

Sealing: Neoprene

Bemerkungen,

1 Material: Einsatz: PC
UL-File Nr.: E101788(R)

Dichtung: Neoprene

SUPERSEDED by 2-1103102-3

0-1	2-3	DESCRIPTION / BENENNUNG	MATERIAL 1	COLOR / FARBE 2	ITEM NO. POS.	REMARKS / BEMERKUNGEN
–	1	Montageanweisung			7	separat in Poly-Beutel
1	1	Profildichtung	Neoprene	schwarz	6	
–	1	Isolierhülle	Neoprene	schwarz	5	separat in Poly-Beutel
1	1	Gewindeeinsatz M3x5.5	Messing	blank	4	
1	1	Fächerscheibe V3.2	V2A	blank	3	separat in Poly-Beutel
1	1	Senkschraube M3x6	V2A	blank	2	separat in Poly-Beutel
1	1	Stifteinsatz HN.D.7	Lexan	dunkelgrau	1	–

HN.D.7.Sti.C-SO
HN.D.7.Sti.C/250V

ORDERING TEXT / BESTELLTEXT

THIS DRAWING IS A CONTROLLED DOCUMENT FOR AMP INCORPORATED. IT IS SUBJECT TO CHANGE AND THE CONTROLLING ENGINEERING ORGANIZATION SHOULD BE CONTACTED FOR THE LATEST REVISION.
DIESES ZEICHNUNGSDOKUMENT WIRD DURCH AMP INCORPORATED KONTROLLIERT. AENDERUNGEN, DIE DEM TECHNISCHEN FORTSCHRITT DIENEN, SIND VORBEHALTEN. DEN JEWELS LETZTGUELTIGEN ANGERUNGSSTAND ERFAHREN SIE AUF ANFRAGE.

DIMENSIONS:
DIMENSIONEN: mm

TOLERANCES UNLESS OTHERWISE SPECIFIED:
ALLGEMEINTOLERANZEN
n. ISO 8015
n. ISO 2768 – mH –E
n. DIN 16901 – 140
0 PLC ±–
1 PLC ±–
2 PLC ±–
3 PLC ±–
ANGLES /WINKEL ±–

MATERIAL 1

FINISH /OBERFLAECHE/FARBE 2

DWN Schneider 09.11.00
CHK Schweiger 09.11.00
APVD –
PRODUCT SPEC PRODUKTSPEZ. –
APPLICATION SPEC VERARBEITUNGSSPEZ. –
WEIGHT GEWICHT –

AMP
HTS Elektrotechnik
53819 Neunkirchen, Germany

NAME
Male insert
Stifteinsatz HN.D.7.Sti.C/250V

SIZE	CAGE CODE	DRAWING NO ZEICHNUNGS-NR.	RESTRICTED TO NUR FUER
A3	00779	C-1103100	–

CUSTOMER DRAWING /KUNDENZEICHNUNG

MASSSTAB	BLATT	DF VON	REV
1:1	1	1	A4

AMP 1470-19 REV 27JUN96
This is a TRANSLATED file from Computervision, Inc., Medusa Revision 12.2.5T

Downloaded from Elcodis.com electronic components distributor