THIS DRAWING IS UNPUBLISHED. VERTRAULICHE UNVEROEFFENTLICHTE ZEICHNUNG
© COPYRIGHT 1997 BY AMP INCORPORATED.
RELEASED FOR PUBLICATION ,1997
FREIGEGEBEN FUER VEROEFFENTLICHUNG
ALL RIGHTS RESERVED.
ALLE RECHTE VORBEHALTEN

MATED WITH:
PASSEND ZU:
Bg7

LOC	DIST
A1	–

PROJEKT NR.:
–

REVISIONS
ABAENDERUNGEN

P	LTR	DESCRIPTION BESCHREIBUNG	DATE	DWN	APVD
	A1	neu gezeichnet; EGD0-0092-03 new drawn	19.08.03	SR	SM

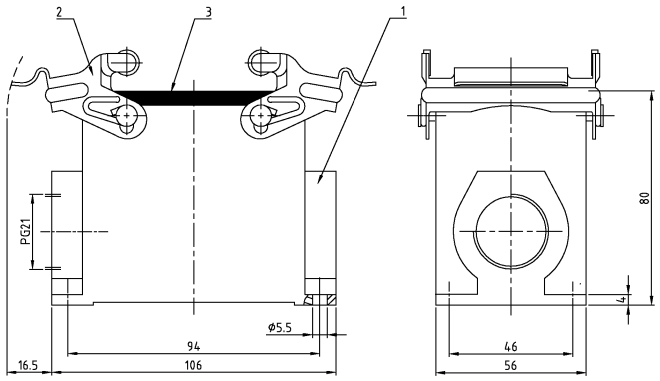

Notes:

1. Material: aluminium diecasting alloy
   Seals: Neoprene
2. Finish: varnish grey
3. Varnisch on the inside not necessarily

Bemerkungen:

1. Material: Alu-Druckguß Legierung
   Dichtung: Neoprene
2. Oberfläche: grau
3. Lackierung im Gehäuseinnere ist nicht notwendig

1	Profildichtung / seals	Neoprene		schwarz/black	3	
2	VS-Bügel / clip	Stahl/steel	verzinkt/zink plated	blau/blue	2	
1	Sockelgehäuse HD/ Surface mounted housing side entry	Aluminium/ALU		grey/grau	1	
1-1	DESCRIPTION / BENENNUNG	MATERIAL	SURFACE / OBERFLÄCHE	COLOR / FARBE	ITEM NO. POS.	REMARKS / BEMERKUNGEN

HD.50.SG-VS.1.21.Z

ORIGINAL TEXT / ANSTELL TEXT

THIS DRAWING IS CONTROLLED DOCUMENT PER AMP INCORPORATED. IT IS SUBJECT TO CHANGE AND THE CONTROLLING DIMENSIONS, INFORMATION SHALL BE OBTAINED FROM THE LATEST REVISION. DESIGN INFORMATION SHOWN HEREON IS SUBJECT TO CHANGE WITHOUT ANY ADVERTISEMENT, DIE HIER TECHNISCHE INFORMATIONEN SIND VORBEHALTEN. DIE JEWEILS LETZTHALTIGEN ABMESSUNGSWERTE ERHALTEN SIE AUF ANFRAGE.

DIMENSIONS: DIMENSIONEN: mm

TOLERANCES UNLESS OTHERWISE SPECIFIED: ALLGEMEINTOLERANZEN
n. ISO 8015
n. ISO 2768 – m4 –E
n. DIN 7168 – 14.0
0 PLC
1 PLC
2 PLC
3 PLC
ANGLES /WINKEL: ±.
FINISH /OBERFLACHE/FARBE

MATERIAL

DWN	Schneider	19.08.03
CHK	Schweiger	19.08.03
APVD	–	
PRODUCT SPEC PRODUKTSPEZ.	–	
APPLICATION SPEC VERARBEITUNGSSPEZ.	–	
WEIGHT GEWICHT	–	

AMP
HTS Elektrotechnik
53819 Neunkirchen, Germany

NAME
Surface mounted housing side entry
Sockelgehäuse HD.50.SG-VS.1.21.Z

SIZE	CAGE CODE	DRAWING NO ZEICHNUNGS-NR.	RESTRICTED TO NUR FUER
A2	00779	©=1103313	–

CUSTOMER DRAWING /KUNDENZEICHNUNG

MASSSTAB	BLATT	OF VON	REV
1:1	1	1	A1

AMP 1471-9 REV 27JUN96 This is a TRANSLATED file from Computervision, Inc., Medusa Revision 12.2.5T

Downloaded from Elcodis.com electronic components distributor