THIS DRAWING IS VERY BUSY
ZEICHNUNGEN UNVERSTÄNDLICHE ZEICHNUNG
© COPYRIGHT 1997 BY AMP INCORPORATED. ALLE RECHTE VORBEHALTEN.

RELEASED FOR PUBLICATION
FREIGEGEBEN VERÖFFENTLICHUNG
.1997

DATED WITH:
DATE REV 2.01
HB.24

LTR	DIST	REVISIONS ÄNDERUNGEN			
A1	–				
PROJECT NR.–		A3	RELEASED AS PER ECR-96-1095M	20.06.2006	PB	ST

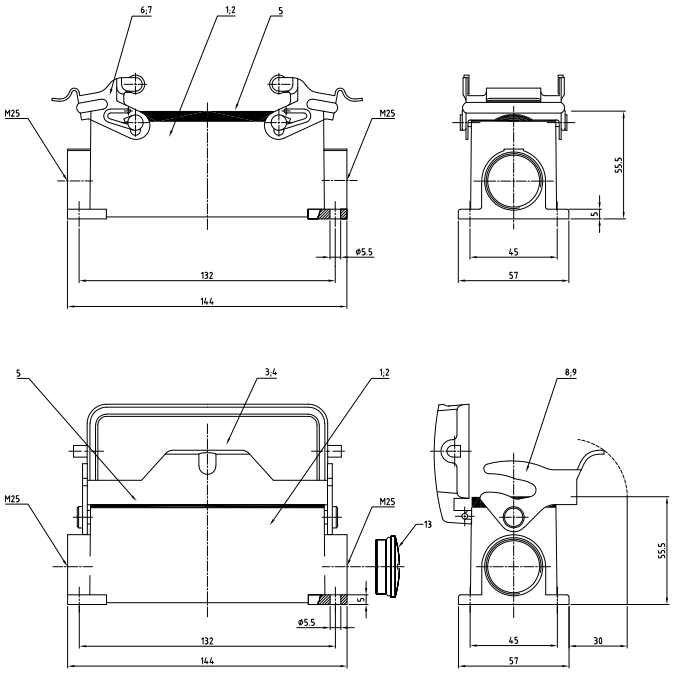

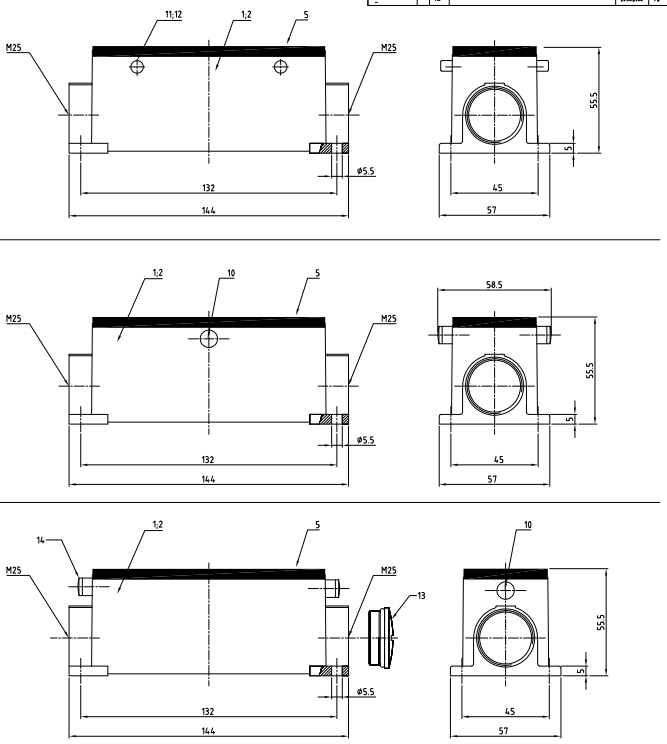

Notes,

1. Material: Housing: aluminium diecasting alloy
   Seals: Neoprene
2. Surface: Varnisch- grey
   - aluminium oxid + Varnisch black
3. Varnisch on the inside not necessarily
4. Blanking Piece :
   Always in combination with M5 Threaded Clip bolt.

Bemerkungen,

1. Material: Gehäuse: Alu-Druckguß-Legierung
   Dichtung: Neoprene
2. Oberfläche: Lackierung - grau
   - Aluminium-oxid-Schicht + Lackierung schwarz
3. Lackierung im Gehäuse ist nicht notwendig

HB.24.SGD.LB.3.M25.Z.ABS	HB.24.SG.LB.2.M25.Z.ABS	HB.24.SG.VS.2.M25.Z.MM	HB.-Z.24.SG.-Z.VGD.2.M25.G	HB.-K.24.SG.-VS.2.M25.G	HB.24.SG.VS.2.M25.G	HB.-K.24.SG.LB.3.M25.G	HB.24.SG.LB.2.M25.G	HB.-K.24.SGD.LB.3.M25.G	HB.24.SGD.LB.3.M25.G	HB.24.SGD.2.M25.G	DESCRIPTION / BENENNUNG	MATERIAL	SURFACE / OBERFLÄCHE	COLOR / FARBE	ITEM NO. POS.	REMARKS / BEMERKUNGEN
1											LB-Bügelbolzen	Stahl	verzinkt	-	14	M5
1	1										Blanking Piece with Seal	Stahl/steel	-	blau/blue	13	M25 ⚠1
										4	VS-Bügelbolzen	Stahl	verzinkt	-	12	
										4	VS-Bügelbolzen	V2A	-	-	11	
			2								ZB-Bügelbolzen	Stahl	verzinkt	-	10	
1						1		1			LB-Bügel	V2A	-	-	9	
1							1		1		LB-Bügel	Stahl	verzinkt	-	8	
				2							VS-Bügel	V2A	-	-	7	
		2			2						VS-Bügel	Stahl	verzinkt	-	6	
1	1	1	1	1	1	1	1	1	1	1	Profildichtung	Neoprene	-	black/schwarz	5	
								1		1	Deckel	aluminium/ALU	aluminium oxid	black/schwarz	4	
1									1	1	Deckel	aluminium/ALU	-	grey/grau	3	
				1		1		1		1	Sockelgehäuse HB.24	aluminium/ALU	aluminium oxid	black/schwarz	2	
1	1	1	1		1		1		1	1	Sockelgehäuse HB.24	aluminium/ALU	-	grey/grau	1	
1-3	1-2	1-1	1-0	0-8	0-4	0-7	0-3	0-6	0-2	0-5	0-1					

⚠1 ⚠2 ⚠3

THIS DRAWING IS CONFIDENTIAL PROPERTY OF AMP INCORPORATED. IT IS SUBJECT TO RECALL AND THE INFORMATION CONTAINED HEREIN MAY NOT BE DISCLOSED TO OTHERS OR REPRODUCED WITHOUT WRITTEN PERMISSION. ALL RIGHTS ARE RESERVED UNDER THE COPYRIGHT LAWS OF THE UNITED STATES AND OTHER COUNTRIES.

DIMENSIONS: EVS
DRAWING TOLERANCES: ISO 2768 - mK
ISO 8015 - ISO 14405 - ISO 1101 - ISO 5458 - ISO 5459 - ISO 5845 - ISO 5457 - ISO 129 - ISO 128 - ISO 7200 - ISO 3040 - ISO 3098 - ISO 1302 - ISO 1101 - ISO 1660 - ISO 2692 - ISO 5458 - ISO 5459 - ISO 5845 - ISO 5457 - ISO 129 - ISO 128 - ISO 7200 - ISO 3040 - ISO 3098 - ISO 1302
MATERIAL ⚠1
FINISH / ÜBERFLÄCHE / FARBE ⚠3

DR. Schneider	16.06.06	AMP	HTS Elektrotechnik 53879 Neunkirchen, Germany
CH. Schurpfeil	16.06.06		
APP. –		NAME	Surface mounted housing side entry Sockelgehäuse HB.24.M25.G
PRODUCT SPEC PRODUKTSPEC. 108-74.001, 74.003			
APPLICATION SPEC.			
VERARBEITUNGSSPEC. 114-74.001, 74.004		SIZE A1	CAGE CODE 00779 / DRAWING NO ZEICHNUNGS-NR. 1106464
WEIGHT GEWICHT –			RESTRICTED TO MAR-PLES –
CUSTOMER DRAWING		/KUNDENZEICHNUNG	MASSSTAB 1 : 1 BLATT 1 VON 1 REV A3

AMP 4405 REV 27.JUN96 TWA is a TRANSLATED file from Computervision, Inc. Product Revision 12.3.5T

Downloaded from Elcodis.com electronic components distributor