THIS DRAWING IS UNPUBLISHED. VERTRAULICHE UNVERÖFFENTLICHTE ZEICHNUNG
RELEASED FOR PUBLICATION FREI FÜR VERÖFFENTLICHUNG ,1997
© COPYRIGHT 1997 BY AMP INCORPORATED. ALL RIGHTS RESERVED. ALLE RECHTE VORBEHALTEN

MATED WITH: PASSEND ZU: –

LOC	DIST	REVISIONS ABÄDERUNGEN					
AI	–	P	LTR	DESCRIPTION BESCHREIBUNG	DATE	DWN	APVD
PROJEKT NR.:			A1	neu gezeichnet Eg00-2157-03	16.06.03	SR	SM

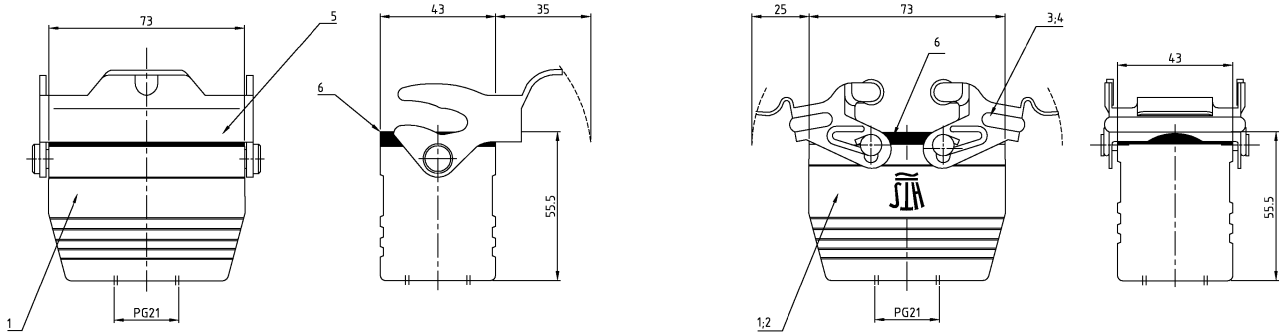

Notes,

1. Material: Housing: aluminium diecasting alloy
   Seals: Neoprene
2. Surface: Varnisch- grey
   - aluminium oxid + varnisch black
3. Varnisch on the inside not necessarily

Bemerkungen,

1. Material: Gehäuse: Alu-Druckguß-Legierung
   Dichtung: Neoprene
2. Oberfläche: Lackierung - grau
   -Aluminiumoxid + Lackierung schwarz
3. Lackierung im Gehäuse ist nicht notwendig

2-1	1-2	1-1	DESCRIPTION / BENENNUNG	MATERIAL (1)	SURFACE/OBERFLÄCHE (2)	COLOR/FARBE (2)	ITEM NO. POS.	REMARKS / BEMERKUNGEN
1	1	1	Profildichtung/profile seal	Neoprene	–	black/schwarz	6	–
–	1	–	LB-Bügel/side clip	Stahl/steel	verzinkt/zink plated	blau/blue	5	
2	–	–	VS-Bügel/locking clip	V2A/stainl. steel	blank/even		4	
–	–	2	VS-Bügel/locking clip	Stahl/steel	verzinkt/zink plated	blau/blue	3	
1	–	–	Kupplungsgehäuse HB-K/cable-to-cable hood	Aluminium/ALU	Aluminiumoxid	black/schwarz	2	
–	1	1	Kupplungsgehäuse HB/cable-to-cable hood	Aluminium/ALU	–	grey/grau	1	

HB-K.10.KDO-VS.1.21.G
HB.10.KDO-LB.1.21.G
HB.10.KDO-VS.1.21.G

ORDERING TEXT/BESTELLTEXT

THIS DRAWING IS A CONTROLLED DOCUMENT FOR AMP INCORPORATED. IT IS SUBJECT TO CHANGE AND THE CONTROLLING DIMENSIONS INFORMATION SHOULD BE CONTACTED FOR THE LATEST REVISION. DIESES DOKUMENT WURDE FÜR AMP INCORPORATED KONTROLLIERT. ABÄDERUNGEN, DIE DEN TECHNISCHEN FORTSCHRITT DIENEN, SIND VORBEHALTEN. DER JEWEILS LETZTEREN ÄNDERUNGSSTAND ERFAHREN SIE AUF ANFRAGE.

DIMENSIONS: DIMENSIONEN: mm
TOLERANCES UNLESS OTHERWISE SPECIFIED: ALLGEMEINTOLERANZEN
n. ISO 8015
n. ISO 2768 – mH –E
n. DIN 16901 – 140
0 PLC 0
1 PLC 0
2 PLC 0
3 PLC 0
ANGLES /WINKEL: 0
MATERIAL (1)
FINISH /OBERFLÄCHE/FARBE (2)

DWN Schneider 16.06.03
CHK Schweiger 16.06.03
APVD –
PRODUCT SPEC PRODUKTSPEZ. –
APPLICATION SPEC VERARBEITUNGSSPEZ. –
WEIGHT GEWICHT –

AMP
HTS Elektrotechnik
53819 Neunkirchen, Germany

NAME
Cable to cable hood housing
Kupplungsgehäuse HB.10.KDO.1.21.G

SIZE A2 | CAGE CODE 00779 | DRAWING NO ZEICHNUNGS-NR. C=1102282 | RESTRICTED TO NUR FUER –

CUSTOMER DRAWING /KUNDENZEICHNUNG | MASSSTAB 1:1 | BLATT 1 OF VON 1 | REV A1

AMP 1471-9 REV 27JUN96 This is a TRANSLATED file from Computervision, Inc., Medusa Revision 12.2.5T

Downloaded from Elcodis.com electronic components distributor