THIS DRAWING IS UNPUBLISHED. VERÖFFENTLICHE UNVERÖFFENTLICHTE ZEICHNUNG
© COPYRIGHT 1997 BY AMP INCORPORATED. ALL RIGHTS RESERVED. ALLE RECHTE VORBEHALTEN

RELEASED FOR PUBLICATION .1997
FREI FUER VEROEFFENTLICHUNG

MATED WITH: PASSEND ZU: BG4

LOC	DIST
A1	–

REVISIONS / ÄNDERUNGEN

P	LTR	DESCRIPTION BESCHREIBUNG	DATE	DWN	APVD
	A4	ECR-10-009777	20.05.2010	SR	AR

PROJEKT NR.:

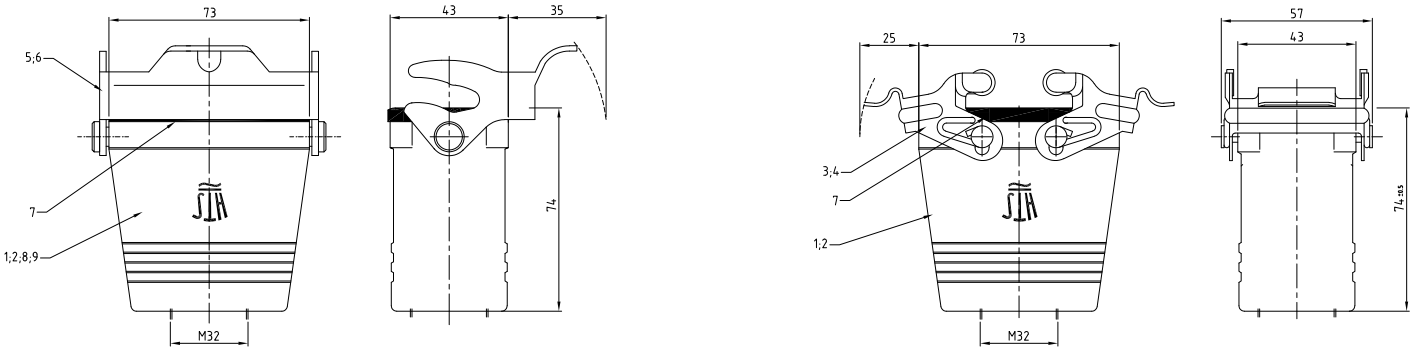

Notes:

1. Material: Housing: aluminium diecasting alloy
   Seals: Neoprene
2. Surface: - Powder coated grey
   - aluminium oxid + varnish black
3. Varnish on the inside not necessarily
4. Packaging quantity 5 pieces

Bemerkungen:

1. Material: Gehäuse: Alu-Druckguß-Legierung
   Dichtung: Neoprene
2. Oberfläche: - Pulverbeschichtet grau
   -Aluminiumoxid + Lackierung schwarz
3. Lackierung im Gehäuse ist nicht notwendig
4. Verpackungsmenge 5 Stück

0-6	0-5	0-4	0-3	0-2	0-1	DESCRIPTION / BENENNUNG	MATERIAL	SURFACE/OBERFLÄCHE	COLOR/FARBE	ITEM NO. POS.	REMARKS / BEMERKUNGEN
1						Kupplungsgehäuse HD/cable-to-cable hood	Aluminium/ALU		grey/grau	9	ohne Bohrung
	1					Kupplungsgehäuse HD/cable-to-cable hood	Aluminium/ALU		grey/grau	8	
1	1	1	1	1	1	Profildichtung/profile seal	Neoprene		black/schwarz	7	
			1			LB-Bügel/side clip	V2A/stainl. steel	blank/even		6	
1	1				1	LB-Bügel/side clip	Stahl/steel	verzinkt/zink plated	blau/blue	5	
		2				VS-Bügel/locking clip	V2A/stainl. steel	blank/even		4	
				2		VS-Bügel/locking clip	Stahl/steel	verzinkt/zink plated	blau/blue	3	
		1	1			Kupplungsgehäuse HD-K/cable-to-cable hood	Aluminium/ALU	Aluminiumoxid	black/schwarz	2	
				1	1	Kupplungsgehäuse HD/cable-to-cable hood	Aluminium/ALU		grey/grau	1	

HD.24.KD-LB
HD.24.KD0-LB.1.M32.G
HD-K.24.KD0-VS.1.M32.G
HD-K.24.KD0-LB.1.M32.G
HD.24.KD0-VS.1.M32.G
HD.24.KD0-LB.1.M32.G

ORDERING TEXT/BESTELLTEXT

THIS DRAWING IS A CONTROLLED DOCUMENT FOR AMP INCORPORATED. IT IS SUBJECT TO CHANGE AND THE CONTROLLING ENGINEERING ORGANIZATION SHOULD BE CONTACTED FOR THE LATEST REVISION. DIESE ZEICHNUNG IST EIN KONTROLLIERTES DOKUMENT FÜR AMP INCORPORATED. ÄNDERUNGEN, DIE DEN TECHNISCHEN FORTSCHRITT GRAND, SIND VORBEHALTEN. DEN JEWEILS LETZTGÜLTIGEN ÄNDERUNGSSTAND ERFAHREN SIE AUF ANFRAGE.

DIMENSIONS: DIMENSIONEN: mm

TOLERANCES UNLESS OTHERWISE SPECIFIED: ALLGEMEINTOLERANZEN
n: ISO 8015
n: DIN 16901 - mH -E
n: DIN 16901 - tG0
0 PLC
1 PLC
2 PLC
3 PLC
ANGLES / WINKEL ±-
FINISH / OBERFLÄCHE/FARBE

MATERIAL

DWN	Schneider	06.08.2003
CHK	Schweiger	06.08.2003
APVD	–	–
PRODUCT SPEC PRODUKTSPEZ.	–	
APPLICATION SPEC VERABEITUNGSSPEZ.	–	
WEIGHT GEWICHT	–	

Tyco Electronics
HTS Elektrotechnik
53819 Neunkirchen, Germany

NAME
Cable to cable hood housing
Kupplungsgehäuse HD.24.KD0-LB/VS.1.M32.G

SIZE	CAGE CODE	DRAWING NO ZEICHNUNGS-NR.	RESTRICTED TO NUR FUER
A2	00779	C-1106432	–

CUSTOMER DRAWING /KUNDENZEICHNUNG

MASSSTAB	BLATT	OF VON	REV
1 : 1	1	1	A4

AMP 1471-9 REV 27JUN96
This is a TRANSLATED file from Computervision, Inc., Medusa Revision 12.2.5T

Downloaded from Elcodis.com electronic components distributor