THIS DRAWING IS UNPUBLISHED.
VON DIESER ZEICHNUNG ERSCHEINEN
© COPYRIGHT 1997 BY AMP INCORPORATED. ALLE RECHTE VORBEHALTEN.

RELEASED FOR PUBLICATION 1997
FREIGEGEBEN VERÖFFENTLICHUNG

PATED WITH PFIGRAM ZO
Bg6

LTR	DESCRIPTION BESCHREIBUNG	DATE	ENR	APVR
A2	ab Druck auf Nr.3 hinzugefügt Egb-30	95/1.00	SR	SN

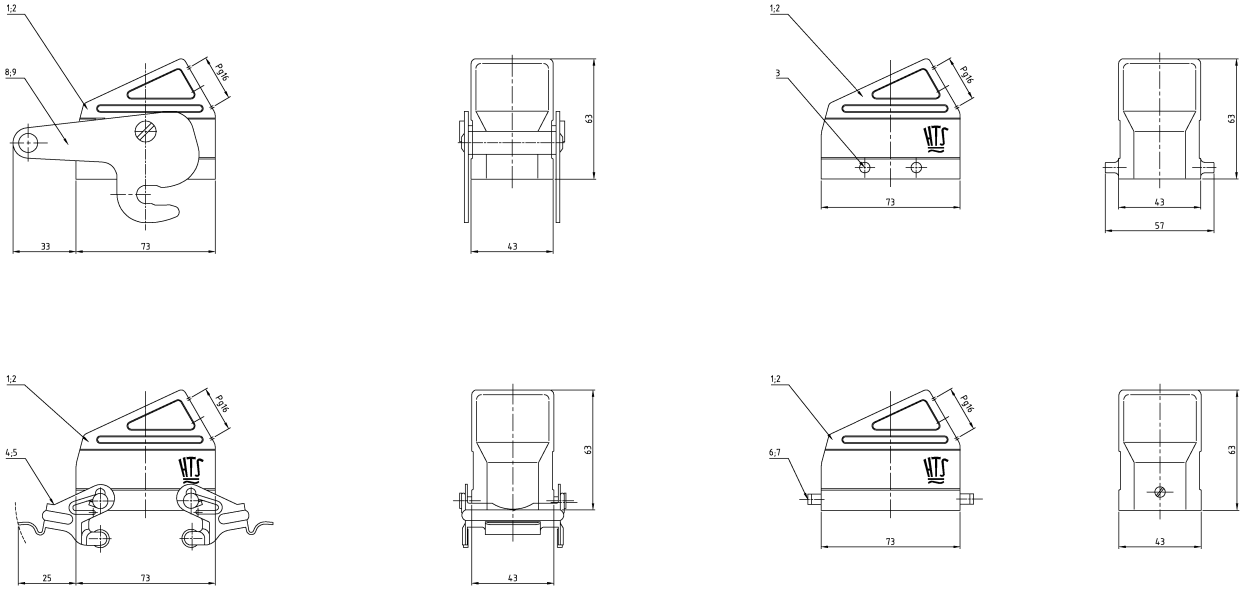

Notes

1. Material: Housing: aluminium diecasting alloy
2. Surface - Powder varnish grey
   - aluminium oxid +
   Varnish black
3. Varnish on the inside not necessarily

Bemerkungen

1. Material: Gehäuse: Alu-Druckguß-Legierung
2. Oberfläche - Pulverbeschichtung grau
   - Aluminium-oxid-Schicht +
   Lackierung schwarz
3. Lackierung im Gehäuseinnere ist nicht notwendig

2-3	1-3	2-7	1-7	2-1	1-1	2-6	1-6	DESCRIPTION	MATERIAL	SURFACE	COLOR	ITEM NO.
1								ZB-Zentralbügel	V2A	-	-	9
	1							ZB-Zentralbügel	Stahl	verzinkt	blau	8
		2						LB-Bügelbolzen	V2A	-	-	7
			2					LB-Bügelbolzen	Stahl	verzinkt	blau	6
				2				VS-Bügel	V2A	-	-	5
					2			VS-Bügel	Stahl	verzinkt	blau	4
						4		VS-Bügelbolzen	V2A	-	-	3
1		1		1		1		Steckergehäuse HB-KF.10 Pg.1.16	aluminium/ALU	aluminium oxid	black/schwarz	2
	1		1		1		1	Steckergehäuse HB-KF.10 Pg.1.16	aluminium/ALU	-	grey/grau	1

HB-KF/K-Z/0.5+-ZB.1.16.G
HB-KF-Z/0.5+-ZB.1.16.G
HB-KF/K/0.5+-LB.1.16.G
HB-KF-K/0.5+-LB.1.16.G
HB-KF/K/0.5+-VS.1.16.G
HB-KF-K/0.5+-VS.1.16.G
HB-KF/K/0.5+-VS.1.16.G

THIS DRAWING IS A CONFIDENTIAL DOCUMENT THE AMP INCORPORATED. ANY REPRODUCTION OR DISCLOSURE OF THE INFORMATION SHOWN HEREON WITHOUT WRITTEN PERMISSION IS PROHIBITED. ANY PRODUCT(S) OFFERED BY AMPHENOL THE CONTENTS OF THIS DRAWING MAY VARY FROM THE PRODUCT(S) ACTUALLY OFFERED. PLEASE CONTACT AMPHENOL FOR CURRENT PRODUCT(S) OFFERING AND CONTENT.

DIMENSIONS: DIMENSIONEN: ISO

TOLERANCES UNLESS OTHERWISE SPECIFIED: ALLGEMEINTOLERANZEN IN ISO 8015:
ISO 2768-1 - MEDIUM
ISO 2768-2 - K

MATERIAL: -

FINISH: -
FINISH/PLATING/FARBE: -

DR Schneider	REV.DR	AMP	HTS Elektrotechnik 53819 Neunkirchen, Germany
CH Schweiger	REV.CH		
APVD -		NAME	HOOD Steckergehäuse Keilform HB10.1.16.G
PRODUCT SPEC PRODUKTSPEZ. -			
APPLICATION SPEC VERWENDUNGSSPEZ. -		SIZE A1	CAGE CODE 00779
WEIGHT GEWICHT -		DRAWING NO ZEICHNUNG-NR. 1102211	RESTRICTED TO NUR FÜR -
CUSTOMER DRAWING	/KUNDENZEICHNUNG	MASSSTAB 1:1	BLATT 1 OF VON 1 REV A2

AMP 4405 REV 27.A096 This is a TRANSLATED file from CONSUL™ CAD™, Inc., Release Revision 12.2.97

Downloaded from Elcodis.com electronic components distributor