THIS DRAWING IS UNPUBLISHED.
VERTRAULICHE UNVEROEFFENTLICHTE ZEICHNUNG
© COPYRIGHT 2000 BY AMP INCORPORATED. ALL RIGHTS RESERVED.
ALLE RECHTE VORBEHALTEN

RELEASED FOR PUBLICATION ,2000.
FREI FUER VEROEFFENTLICHUNG

MATED WITH:
PASSEND ZU: –

LOC	DIST
AI	–

PROJEKT NR.: –

REVISIONS
AENDERUNGEN

P	LTR	DESCRIPTION BESCHREIBUNG	DATE	DWN	APVD
	A1	neu gezeichnet Eg00-3219-02	07.10.02	SR	SM

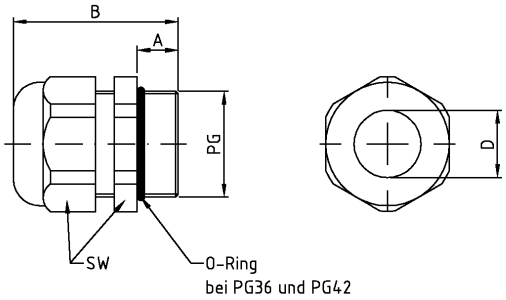

7-7	6-7	5-7	4-7	3-7	2-7	2-6	1-7	0-9	DESCRIPTION/BENENNUNG	PG	MATERIAL (1)	COLOR/FARBE (2)	A	B	D min	D max	SW	REMARKS/BEMERKUNGEN
1									HUT-Verschraubung	42	Kunststoff	grau/grey	13	68	32	38	60	
	1								HUT-Verschraubung	36	Kunststoff	grau/grey	13	66	22	32	53	
		1							HUT-Verschraubung	29	Kunststoff	grau/grey	11	56	18	25	42	
			1						HUT-Verschraubung	21	Kunststoff	grau/grey	11	49	13	18	33	
				1					HUT-Verschraubung	16	Kunststoff	grau/grey	10	44	10	14	27	
					1				HUT-Verschraubung	13	Kunststoff	grau/grey	9	41	6	12	24	
						1			HUT-Verschraubung	13	Kunststoff	schwarz/black	9	41	6	12	24	
							1		HUT-Verschraubung	11	Kunststoff	grau/grey	8	38	5	10	22	
								1	HUT-Verschraubung	9	Kunststoff	grau/grey	8	36	3,5	8	19	
HUT.42.P	HUT.36.P	HUT.29.P	HUT.21.P	HUT.16.P	HUT.13.P	HUT.13.P schwarz	HUT.11.P	HUT.9.P	ORDERING TEXT									

Schutzart IP 68 – 5 bar
Dauertemperatur -20°C bis +80°C
Material:
Körper: Polyamid
Dichtung: Neoprene

THIS DRAWING IS A CONTROLLED DOCUMENT FOR AMP INCORPORATED. IT IS SUBJECT TO CHANGE AND THE CONTROLLING ENGINEERING ORGANIZATION SHOULD BE CONTACTED FOR THE LATEST REVISION. DIESES ZEICHNUNGSDOKUMENT WIRD DURCH AMP INCORPORATED KONTROLLIERT, ÄNDERUNGEN, DIE DEN TECHNISCHEN FORTSCHRITT DIENEN, SIND VORBEHALTEN. DEN JEWEILS LETZTGÜLTIGEN AENDERUNGSSTAND ERFAHREN SIE AUF ANFRAGE.

DIMENSIONS: mm
DIMENSIONEN:
TOLERANCES UNLESS OTHERWISE SPECIFIED:
ALLGEMEINTOLERANZEN
n. ISO 8015
n. ISO 2768 – mH –E
n. DIN 16901 – 1&0
0 PLC
1 PLC
2 PLC
3 PLC
ANGLES /WINKEL
MATERIAL (1)
FINISH /OBERFLAECHE/FARBE (2)

DWN Schneider 07.10.02
CHK Schweiger 07.10.02
APVD –
PRODUCT SPEC PRODUKTSPEZ. –
APPLICATION SPEC VERARBEITUNGSSPEZ. –
WEIGHT GEWICHT –

HTS
Tyco / Electronics AMP GmbH
D - 53819 Neunkirchen

NAME
Gland fitting IP68 plastic
Hutverschraubung PG, IP68 Kunststoff

SIZE	CAGE CODE	DRAWING NO ZEICHNUNGS-NR.	RESTRICTED TO NUR FUER
A3	00779	1106005	–

CUSTOMER DRAWING /KUNDENZEICHNUNG
SCALE MASSSTAB 1:1 | SHEET BLATT 1 OF VON 1 | REV. A1

AMP 1470-19 REV 27JUN96
This is a TRANSLATED file from Computervision, Inc., Medusa Revision 12.2.5T

Downloaded from Elcodis.com electronic components distributor