三角法 (THIRD ANGLE PROJECTION)

適用コネクター　DYNAMIC コネクタ D-3000シリーズ

1-178293-□	1-178313-□
1-178295-□	1-178315-□
1-178297-□	1-178317-□
178303-□	178323-□
178305-□	178325-□
178307-□	178327-□

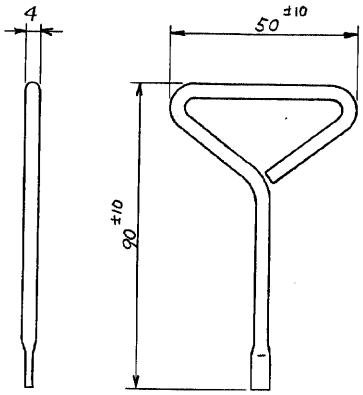

LTR	変更 (REVISION RECORD)	DR.	CHK.	DATE
0	RELEASED J-0726	HT		APR 92

© 19 年 日本エー・エム・ピー株式会社　© 19 BY AMP (Japan) LTD.

AMP 日本エー・エムピー株式会社 TOKYO, JAPAN

適合電線断面積(WIRE RANGE) — mm²(AWG)	被覆外径 (INSULATION DIA.) — mm
材料 (MATERIAL) 鉄ハガネφ4×φ2	仕上 (FINISH) —
DR. (H. MASUDA)	DE.
CHK.	APP.

名称 (NAME) ダイナミックコネクタ用 タブカットツール
TAB CUTTING TOOL FOR DYNAMIC CONN.

一般公差	SIZE	LOC	番号 (NO.)
10以下 ±0.2; 10を超え30以下 ±0.25; 30を超え100以下 ±0.3; 100を超え ±0.5	B	J	919041

尺度 (SCALE)	REV.	SHEET
—	0	1 OF 1

PRINT DIST

単位：粍 DIMENSIONS IN MM. DO NOT SCALE PRINT

AMP-J 030-2 REV. 9-'83

(CUSTOMER DRAWING) 参考図面

Downloaded from Elcodis.com electronic components distributor