PASSMASS	ABMASS

DWG NO C-2-1105870-8

PROJECT NO.: -

USED ON HTS

HTS - DIE SET FOR HSK, HSM AND HSS CONTACTS 4 - 10 mm²

Matrize mit Handzange TE P/N 1-1105850-8 verwenden
Use die set with hand tool TE P/N 1-1105850-8

Matrize im Karton mit Bedienungsanleitung 411-18504 verpackt
Die set packed in a cardboard with instruction sheet 411-18504

Matrize zur Verarbeitung von HSK, HSM und HSS Kontakten wie unten gezeigt
Die set for processing of HSK, HSM and HSS Contacts as shown below

Querschnittgröße Wire Size mm²	Kontakttyp und TE P/N Contact type and TE P/N		
	HSK	HSM	HSS
4	3-1108756-1 3-1108757-1	4-1105250-1 4-1105251-1	2-1105150-1 2-1105151-1
6	4-1108756-1 4-1108757-1	5-1105250-1 5-1105251-1	3-1105150-1 3-1105151-1 3-1105150-2 3-1105151-2
10	5-1108756-1 5-1108757-1	6-1105250-1 6-1105251-1	4-1105150-1 4-1105151-1

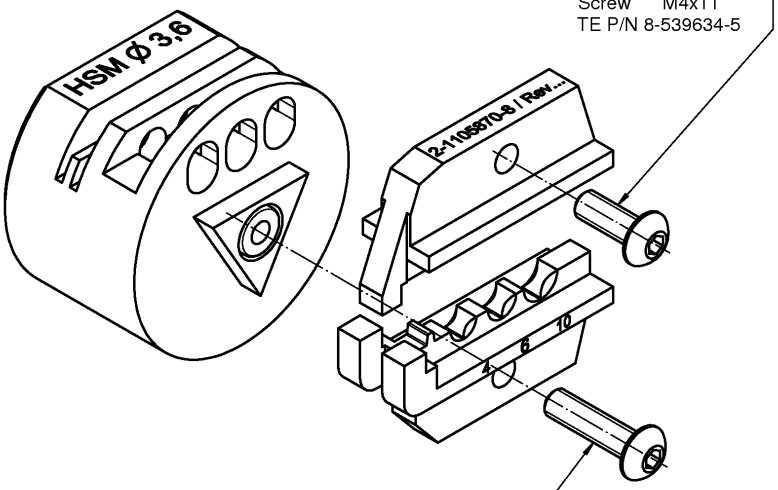

Schraube M4x11
TE P/N 8-539634-5
Screw M4x11
TE P/N 8-539634-5

Schraube M4x16
TE P/N 1-519151-1
Screw M4x16
TE P/N 1-519151-1

FREIMASSTOLERANZEN NACH DIN 7168 (WERTE IN mm)
1) ABWEIGHEND VON DIN 7168 2) LÄNGE DES KÜRZEREN SCHENKELS

NENNMASS: BERECH 1)		ÜBER	0,5	3	6	30	120	400
		BIS	3	6	30	120	400	1000
ABMASSE	LÄNGEN	FEIN	± 0,05	± 0,05	± 0,1	± 0,15	± 0,3	± 0,5
		MASSE	± 0,1	± 0,1	± 0,2	± 0,3	± 0,5	± 0,8
		MITTEL	± 0,2	± 0,3	± 0,5	± 0,8	± 1,2	± 2
	RADIEN U. FASEN		± 0,2	± 0,3	± 1	± 2	± 4	± 4
	WINKELABMASSE 1) 2)		± 1°	± 1°	± 30'	± 20'	± 10'	± 5°

GENERAL TOLERANCES ACC. TO DIN 7168 (VALUES IN mm)
1) DEVIATING FROM DIN 7168 2) LENGHT OF SHORT ANGLE SIDE

TEIL IM BEREICH X__ MIT PN.STRICH-NR.(-1 WIE GEZ.),
REVISION-STAND UND LIEFERANTEN-YMBOL GEKENNZEICHNET.
PART TO BE MARKED WITH P/N.DASH NO. (-1 AS SHOWN),
REV. STATUS AND VENDORS MARK IN AREA X__

OBERFLÄCHENVERGLEICHSTABELLE

DIN141	Ra						BOHRG. SYNB. ANGABE
R_a in µm DIN ISO 1302		0,2	0,8	1,6	3,2	6,3	12,5

ALLE UNBEMASSTE KANTEN 0.2x45° ENTGRATET.
REMOVE BURRS, BREAK SHARP EDGES 0.2x45°

HOLE NOT SPEC.

P	LTR	REVISION RECORD	DATE	DWN	APVD

FINISH: -

DIMENSIONS: mm

TOLERANCES UNLESS OTHERWISE SPECIFIED:
n. ISO 2768 mH -E
n. ISO 2768 1:40
n. DIN 16901
0 PLC ±-
1 PLC ±-
2 PLC ±-
3 PLC ±-
4 PLC ±-

ANGLES ±

SURFACE TEXTURE

DWN	23.09.2008	P. Demmer
CHK	23.09.2008	Ch. Witt
APVD	23.09.2008	Ch. Witt

MATERIAL: -

Gewicht / Weight in Kg: 0,124

HEAT TREAT: -

Tyco Electronics

Tyco Electronics AMP GmbH
64625 Bensheim (Germany)

NAME: HTS - DIE SET FOR HSK, HSM AND HSS CONTACTS
HTS - Matrize für HSK, HSM und HSS Kontakte

SCALE	SIZE	DRAWING NO	SHEET	REV
2:1	A3	C-2-1105870-8	1 OF 1	A

LOC AI
DIST -

AMP 3306-7 REV 23FEB96

Downloaded from Elcodis.com electronic components distributor