DWG NO C-539691-2

PASSMASS	ABMASS

PROJECT NO.: -

USED ON

ERGOCRIMP DIE SET FOR PIDG AND PLASTI GRIP
WIRE RANGE 0,5 - 6,0 mm²

Matrize in Kombination mit Ergocrimp Basishandzange TE P/N 539635-1 verwenden
Use die set in combination with Ergocrimp basis hand tool TE P/N 539635-1

Matrize im Karton mit Bedienungsanleitung 411-18098 verpackt
Die set packed in a cardboard with instruction sheet 411-18098

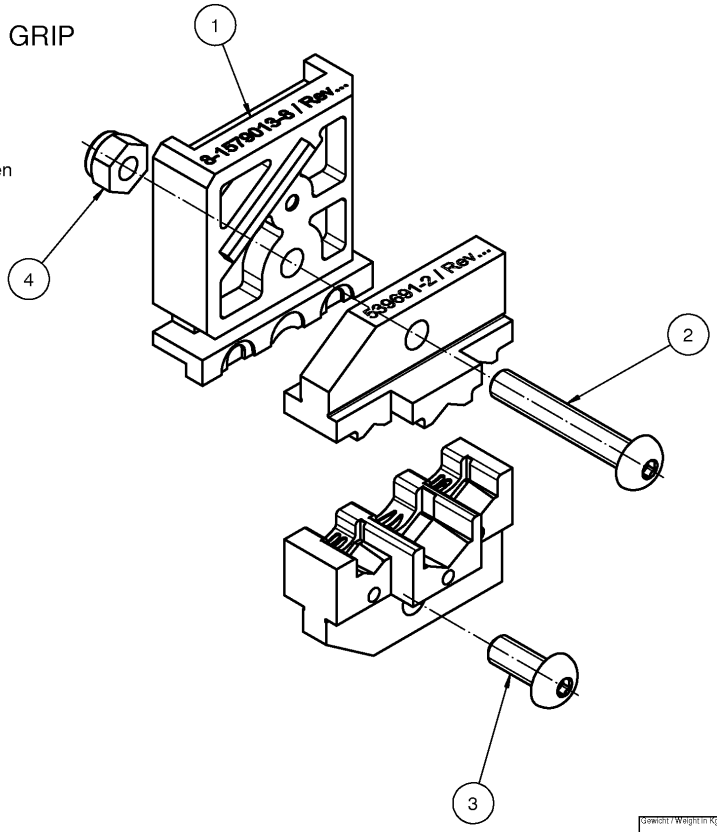

	QTY Stck	TE / PN	Description	Benennung	Pos.
539691-2	1	5-0744001-3	Instruction Sheet	Bedienungsanleitung	5
	1	0-0519024-2	Nut M4 DIN 985	Mutter M4 DIN 985	4
	1	0-0519151-9	Screw M4x10	Schraube M4x10	3
	1	1-0519151-3	Screw M4x25	Schraube M4x25	2
	1	8-1579013-8	Locator Assembly	Drahtanschlag	1

Kontakt	Crimp-Nest	DGB (mm²)
CONNECTOR	CRIMPING-CAVITY	WIRE RANGE
PIDG PLASTI-GRIP	RED	0,5 - 1,0
	BLUE	1,5 - 2,5
	YELLOW	4,0 - 6,0

FREIMASSTOLERANZEN NACH DIN 7168 (WERTE IN mm)
1) ABWEICHEND VON DIN 7168 2) LÄNGE DES KÜRZEREN SCHENKELS

NENNMASS-BEREICH 1)		ÜBER	0,5	3	6	30	120	400
		BIS	3	6	30	120	400	1000
ABMASSE	LÄNGEN-MASSE	FEIN	± 0,05	± 0,05	± 0,1	± 0,15	± 0,3	± 0,5
		MITTEL	± 0,1	± 0,1	± 0,2	± 0,3	± 0,5	± 0,8
		RAUH	± 0,2	± 0,3	± 1	± 2	± 4	± 4
	RADIEN U. FASEN		± 0,2	± 0,3	± 1	± 2	± 4	± 4
	WINKELABMASSE 1) 2)		± 1°	± 1°	± 30'	± 20'	± 10'	± 3°

GENERAL TOLERANCES ACC. TO DIN 7168 (VALUES IN mm)
1) DEVIATING FROM DIN 7168 2) LENGHT OF SHORT ANGLE SIDE

TEIL IM BEREICH X__ MIT PN.STRICHNR (-1 WIE GEZ.), REVISION STAND UND LIEFERANTENSYMBOL GEKENNZEICHNET
PART TO BE MARKED WITH PN.DASH NO. (-1 AS SHOWN), REV. STATUS AND VENDORS MARK IN AREA X__

OBERFLÄCHENVERGLEICHSTABELLE

DIN 141	Ra						BOHRG. SYNC. ANGABE
Rz µm DIN ISO 1302		25	16	6,4	3,1	1,6	1,6

ALLE UNBEMASSTE KANTEN 0,2x45° ENTGRATET
REMOVE BURRS, BREAK SHARP EDGES 0,2x45°

HOLE NOT SPEC.

LOC	DIST
AI	-

P	LTR	REVISION RECORD	DATE	DWN	APVD
	B	ECR-08-020995	27.08.08	PD	CW

FINISH

DIMENSIONS: mm

TOLERANCES UNLESS OTHERWISE SPECIFIED
n. ISO 2768 mH - E 140
n. ISO 2768
n. DIN 16901
0 PLC ±
1 PLC ±
2 PLC ±
3 PLC ±
4 PLC ±

ANGLES ±

SURFACE TEXTURE

DWN	27.08.2008	P. Demmer
CHK	27.08.2008	Ch. Witt
APVD	27.08.2008	Ch. Witt

MATERIAL

HEAT TREAT

Gewicht / Weight in Kg: 0,062

Tyco Electronics

Tyco Electronics AMP GmbH
64625 Bensheim (Germany)

NAME: ERGOCRIMP DIE SET FOR PIDG AND PLASTI GRIP
Ergocrimp Matrize für PIDG und PLASTI GRIP

SCALE	SIZE	DRAWING NO	SHEET	REV
2:1	A3	C-539691-2	1 OF 1	B

AMP 3306-7 REV 23FEB96

THIS DRAWING IS A CONTROLLED DOCUMENT FOR INTERNAL USE ONLY AND SHALL NOT BE REPRODUCED AND THE CONTENTS THEREOF DISCLOSED TO ANY OTHER PARTY WITHOUT PRIOR WRITTEN AUTHORISATION FROM TYCO ELECTRONICS AMP GMBH.

DIESES ZEICHNUNGSDOKUMENT WIRD DURCH AMP INCORPORATED KONTROLLIERT. VERVIELFÄLTIGUNG UND MITTEILUNG DES INHALTS OHNE VORHERIGE SCHRIFTLICHE ERLAUBNIS LEITET DURCH TYCO ELECTRONICS AMP GMBH NICHT AUF ANDERE.

THIS INFORMATION IS CONFIDENTIAL AND IS DISCLOSED TO YOU ONLY FOR THE PURPOSE OF ENABLING YOU TO PROVIDE SERVICES TO TYCO ELECTRONICS AMP GMBH. WITHOUT WRITTEN PERMISSION FROM TYCO ELECTRONICS AMP GMBH, THE INFORMATION MAY NOT BE DISCLOSED TO ANY OTHER PARTY.

Downloaded from Elcodis.com electronic components distributor