THIS DRAWING IS A CONTROLLED DOCUMENT FOR AMP INCORPORATED. IT IS SUBJECT TO CHANGE AND THE CONTROLLING ENGINEERING ORGANIZATION SHOULD BE CONTACTED FOR THE LATEST REVISION.

LOC	DIST
J	—

REVISIONS 変更

P	LTR	DESCRIPTION	ECN	DATE	DWN	APVD
	C	REDRAWN	FJ00-0993-98	11,JUN.'98	T.Y	M.S

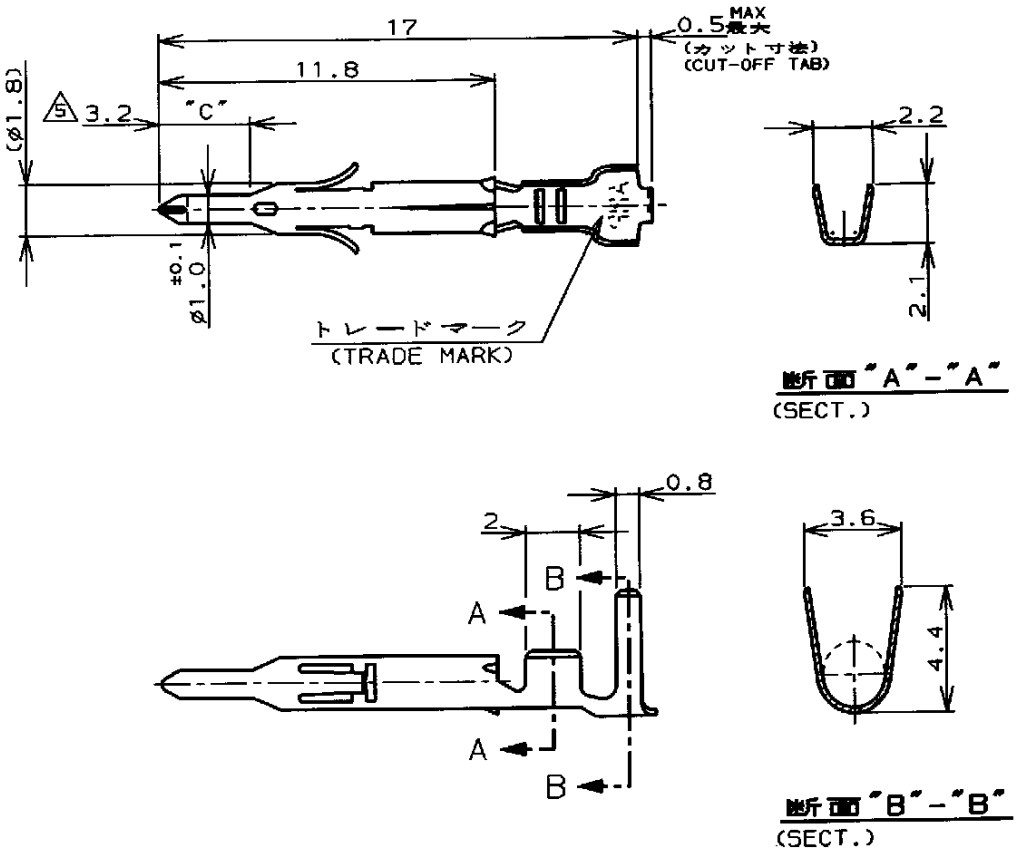

注記;

1. 使用ハウジングはキャップ及びプラグ
2. 製品規格 108-5138
3. 取付適用規格 114-5050
4. 取扱い説明書 IS-105J
5. 全面ニッケルめっき上の領域"C"に 0.76μm最小の金めっきを施す。
6. 2本圧着の被覆外径は、3.4mm最大。

NOTES;

1. APPLICABLE HOUSING : CAP AND PLUG.
2. PRODUCT SPECIFICATION 108-5138
3. APPLICATION SPECIFICATION 114-5050
4. INSTRUCTION SHEET IS-105J
5. SELECTIVE GOLD PLATED AREA "C" 0.76μm MIN THK OVER Ni PLATED.
6. DOUBLE CRIMPING INSURATION DIA 3.4mm MAX.

嵌合相手型番 (MATING P/N)	材料・仕上 (MATERIAL・FINISH)	連鎖状端子型番 (STRIP P/N)	型番 (P/N)
	錫めっき付・燐青銅 (PRE-TIN・PHOZ BRO)	-4	-4
	金めっき・黄銅 (GOLD PLATE・BRASS) 5	-3	-3
170361, 170362 170365, 170366	錫めっき付・黄銅 (PRE-TIN・BRASS)	170360-1	170364-1

WIRE RANGE 抱合電線断面積: 0.30~0.89mm² (AWG #22~#18)

INSULATION DIA 被覆外径: 6 1.5~2.4mm

DIMENSIONS: 単位 mm

TOLERANCES UNLESS OTHERWISE SPECIFIED: 一般公差 ±0.4, ±1°0'

DWN T.Yamamoto 11,JUN.'98

CHK M.Shu 15 JUN 98

APVD M.Shu 15 JUN 98

MATERIAL 材料: 表参照 (SEE TABLE) 0.2t

FINISH 仕上: 表参照 (SEE TABLE)

AMP 日本エー・エム・ピー株式会社 Kawasaki, Japan

PRODUCT SPEC 製品規格: 注記参照 (SEE NOTES) 2

APPLICATION SPEC 取付適用規格: 注記参照 (SEE NOTES) 3

WEIGHT —

NAME 名称: ミニ ユニバーサル メイテン ロック ピン コンタクト ばら状端子
MINI UNIVERSAL MATE-N-LOK PIN CONTACT LOOSE PIECE

SIZE	CAGE CODE	DRAWING NO 番号
A4	00779	C-170364

SCALE 尺度 — | SHEET 1 OF 1 | REV C

CUSTOMER DRAWING

参考図面

RELEASED FOR PUBLICATION ,19 .
BY AMP INCORPORATED. ALL RIGHTS RESERVED.
THIS DRAWING IS UNPUBLISHED. © COPYRIGHT 19

Downloaded from Elcodis.com electronic components distributor