C-170359

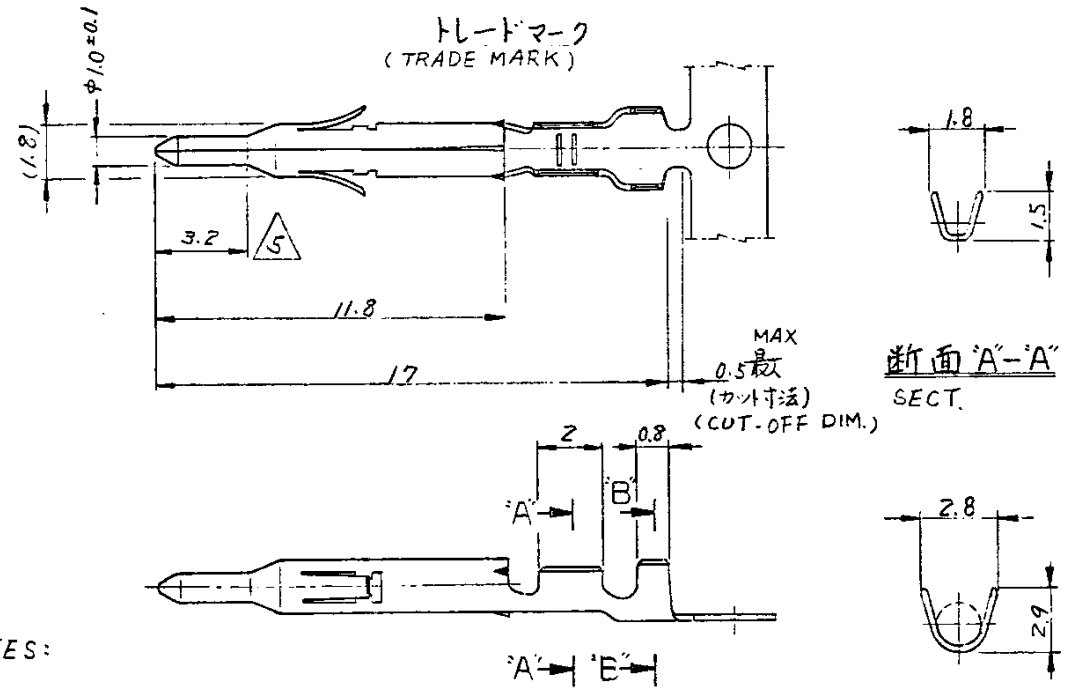

NOTES:

1. THIS CONTACT IS USED ON EITHER PLUG AND CAP HOUSING.
2. APPLICABLE PRODUCT SPEC : 108-5138
3. APPLICABLE APPLICATION SPEC : 114-5050
4. REFER TO IS-105J FOR APPLICATION FOR MOUNTING TO CONNECTORS.

5 0.00076 mm MIN. THICK GOLD-PLATED IN THE CONTACT SECTION TO 3.2 mm FROM THE TIP END, OVER NICKEL UNDERPLATE ALL OVER.

注;

1. 使用ハウジングはキャップ及びプラグ
2. 適用製品仕様書 : 108-5138
3. 適用圧着仕様書 : 114-5050
4. 取扱い説明書 : IS-105J

5 ピン先端から3.2の間0.76μm最小の金めっき 残部はニッケルめっき.

嵌合相手側型番 (MATING CONN. P/N)	仕上・材料 (FINISH / MATERIAL)	はんだ端子型番 (L.P P/N)	型番 (P/N)
	錫めっき付 リン青銅 (TIN/PHOS.BRO)	-4	-4
	金めっき5 黄銅 (GOLD/BRASS 5)	-3	-3
170361, 170362, 170365, 170366	錫めっき付 黄銅 (TIN/BRASS)	170363-1	170359-1

LTR.	REVISION RECORD	DR.	CHK.	DATE
E1	英文追加 FJ00-1331-94			9/1 94
E	-4 追加 (J94-7746)			9/1 94
D	変更 (J92-6734)			9/17 92
C1	変更 (J90-5466)			7/12 90
C	変更 (J89-5530)			4/13 89
B	変更 (J9-5398)			12/27
A	変更 (J9-5377)			12-3 79
0	作成 (J9-5277)			9-7 79

DIST 4 PRINT C

CR. 9/6 59 DE 9/1 79
CHK 9/1 79 APP. 9/1 79

1979 BY AMP Japan, LTD. ALL RIGHTS RESERVED. AMP PRODUCTS COVERED BY PATENTS AND OR PATENTS PENDING

参考図面 (CUSTOMER COPY) (REFERENCE ONLY)

AMP (JAPAN), LTD. Tokyo, Japan

TRADE MARK

MATERIAL 表参照 SEE TABLE 0.2t
FINISH 表参照 SEE TABLE
WIRE RANGE 0.12~0.35 mm² AWG26~22
INSULATION DIA 1.2~1.75 mm
PIN CLASS
PIN TYPE

一般公差 (TOLERANCE EXCEPT AS NOTED) ±0.4
SCALE 4 : 1 LOC J SIZE A
C-170359 E1

TITLE NAME MINI UNIVERSAL MATE-N-LOK PIN CONTACT
ミニ ユニバーサル メイトンロック ピン コンタクト

AMP 1030-1 REV 10-78

Downloaded from Elcodis.com electronic components distributor