SCALA NON IMPEGNATIVA (DO NOT SCALE)
DIMENSIONI IN (DIMENSIONS IN) mm

METRIC

PROIEZIONE EUROPEA (EUROPEAN PROJECTION)

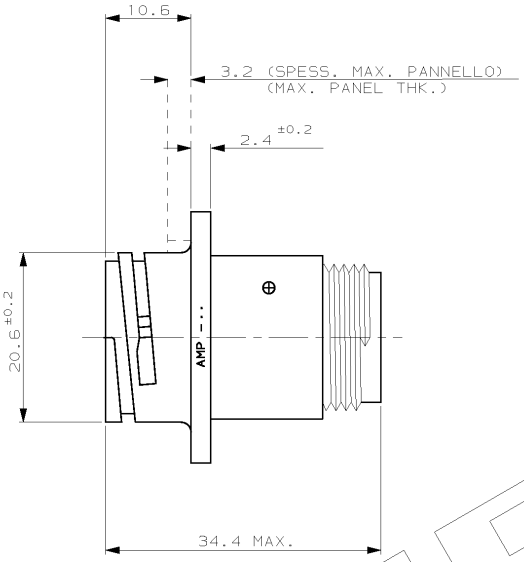

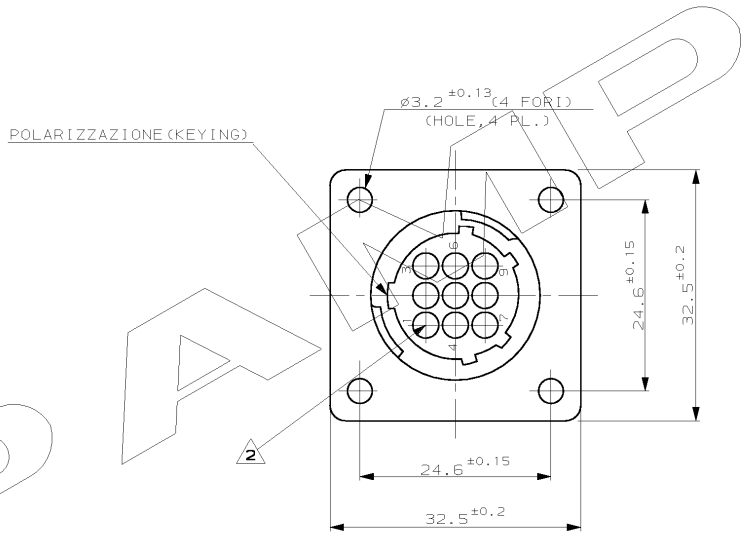

IL DISEGNO INDICA IL P.N. 182922-1
(P.N. 182922-1 AS SHOWN)

NOTE (NOTES)

1. MATERIALE (MATL.): TERMOPLASTICO COLORE NERO (THERMOPLASTIC, BLACK COLOR).
2. OGNI CAVITA' E' IDENTIFICATA DAL NUMERO POSTO SIA SUL FRONTE CHE SUL RETRO DEL CONNETTORE. (CONTACT CAVITIES IDENTIFIED BY CHARACTERS)
3. QUESTO CONNETTORE E' APPROVATO UL CON FILE N.E28476 E CERTIFICATO CSA CON FILE N.LR7189A-259
(THIS CONNECTOR IS UL RECOGNIZED BY FILE N.E28476 AND CSA CERTIFIED BY FILE N.LR7189A-259)

REV. (REVISIONI)	REVISIONI (REVISION RECORD)	DIS. (DR)	DATA (DATE)
C2	UPDATED PRODUCT DESCRIPTION FOR ETOO-0182-02	D.C.	29NOV 2002
C1	REVISED ETOO 0123-99	G.S.	
A	RELEASED	C.C.	10-91

CUSTOMER DRAWING FOR REFERENCE ONLY | DISEGNO PER CLIENTE SOLO PER RIFERIMENTO

THIS DRAWING IS UNPUBLISHED | RELEASE FOR PUBLICATION 1991

© COPYRIGHT 19 BY AMP INCORPORATED, HARRISBURG, PA. ALL INTERNATIONAL RIGHT RESERVED. AMP PRODUCTS MAY BE COVERED BY U.S. AND FOREIGN PATENT AND/OR PATENT PENDING

TOLLERANZE: SE NON DIVERSAMENTE SPECIFICATO (TOLERANCES: UNLESS OTHERWISE SPECIFIED) ± 0.3
ANGOLI (ANGLES) ± 2°

DIAM. ISOLANTE (INS. DIA. RANGE) –
RANGO FILO (WIRE RANGE) –
SCALA (SCALE) –

AMP ITALIA S.p.A.
Corso F.Lli Cervi, 15
COLLEGNO (TORINO)

DIS. (DR.) 22 JUNE 91 C.CORDOLA
CONT. (CHK) –
APP. (APP.) –

DESCRIZIONE (DESCRIPTION) C.P.C. SQUARE FLANGE RECEPTACLE FOR PIN CTC.S, SIZE 13-9, STD. SEX

LOC.	SIZE	NUMERO (DWG NO)	REV.	FOGLIO (SHEET)
I	A3	C – 182922	C2	1 DI (OF) 1

DISTRIBUZIONE (DISTRIBUTION): ORIGINALE

AMP-ITA 7523 - 5/82