NICHT VERMASSTE KANTEN SIND NICHT MAßSTÄBLICH

ÄNDERUNGEN DIE DEM TECHNISCHEN FORTSCHRITT DIENEN, BEHALTEN WIR UNS VOR

VERTRAULICH

UNVERÖFFENTLICHTE ZEICHNUNG. ALLE RECHTE VORBEHALTEN. VERVIELFÄLTIGUNG UND WEITERGABE NUR MIT GENEHMIGUNG DURCH AMP DEUTSCHLAND GMBH

ZEICHNUNG GESCHÜTZT DURCH
© COPYRIGHT 1995
AMP DEUTSCHLAND GMBH
ALLE RECHTE VORBEHALTEN

REV.	ÄNDERUNG	DATUM	NAME
-	-	-	-

NUMMER 965785

VERWENDET FÜR -

CAD-ORIGINAL
ZEICHNUNG NICHT ÄNDERN

LOC A1
DIST -

WAR NR. -
PASSEND ZU 967325,967326 967402,967447

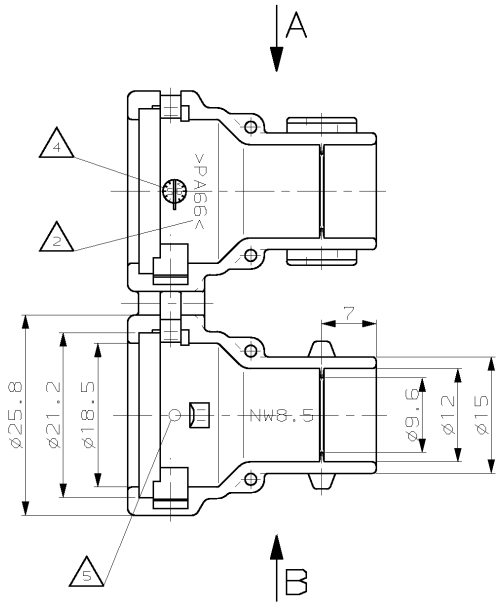

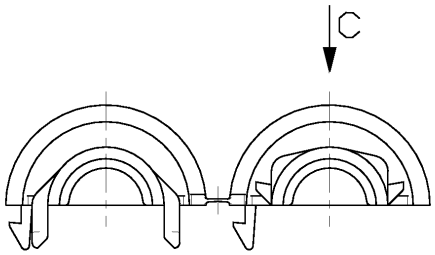

Ansicht A
VIEW

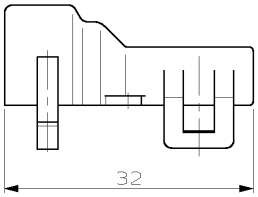

Ansicht B
VIEW

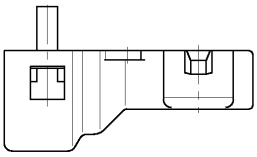

Ansicht C M 1:1
VIEW

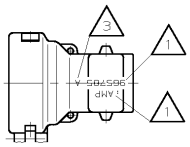

Bemerkungen
NOTES

1. AMP-Logo und AMP-Nummer
   AMP LOGO AND AMP NUMBER
2. Werkstoffkennzeichnung
   MATERIAL MARKING
3. Werkzeugaenderungsindex
   REVISION OF THE MOULD
4. Produktionsdatum
   PRODUCTION DATE
5. Nestmarkierung
   CAVITY MARKING

Bestell-Nr. ORDER-NR.	POS.	Stück QTY	Benennung Einzelteil DESCRIPTION SINGLE PART	Werkstoff MATERIAL	Oberfläche/SURFACE Farbe/COLOUR
965785-1	–	–	Kappe 180° NW8.5 CAP 180° NW8.5	PA 66	schwarz/BLACK

GEZ. J.Granzow 07.06.95
GEPR. J.Hass 08.06.95

ZEICHNUNG GÜLTIG AB .....

AMP
AMP DEUTSCHLAND GmbH
D-63225 Langen

BENENNUNG
Kappe 180° fuer Wellrohr NW8.5
CAP 180° FOR CORRUGATED TUBES NW8.5

K

NICHT TOLERIERTE MASSE ± 0.4mm ± 2°
FORMAT A3
ZEICHNUNGS-NR. 965785
MASSTAB 2:1
BLATT 1 VON 1
REV. A

AMP-EN-554 REV 9-93

30-JUL-92 11:34.08 mn5530 /home/amp12.germ/m2d/sheet s.customer.ma3

Downloaded from Elcodis.com electronic components distributor