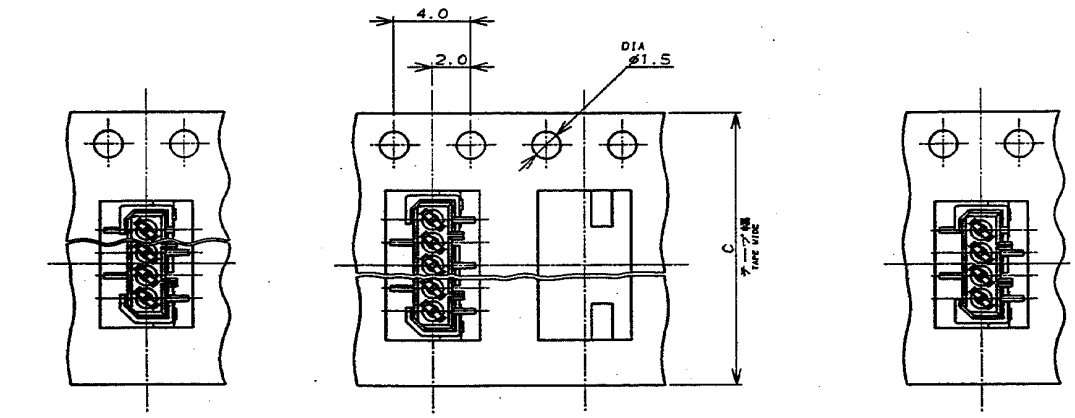

注記

1 包装規格No.:107-5123-1

NOTE

1.PACKAGING SPEC:107-5123-1

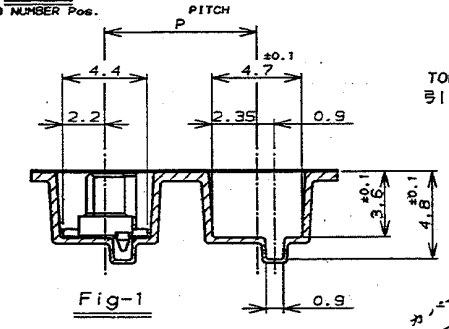

Fig-1

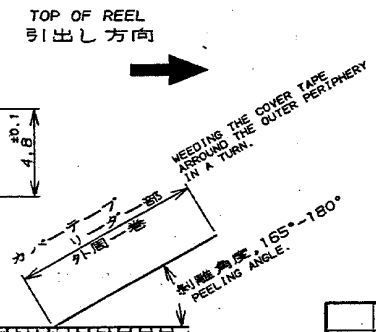

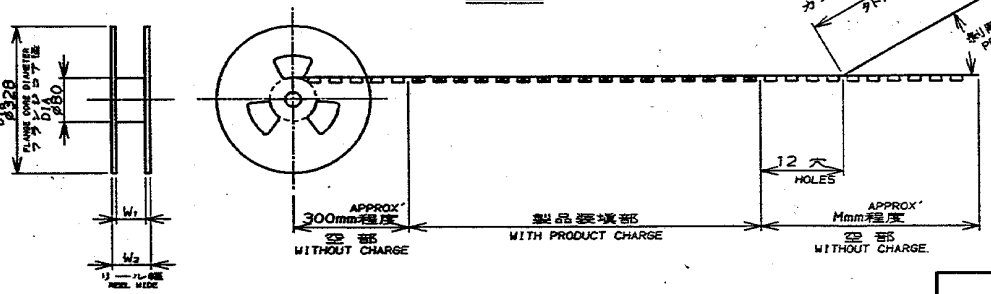

W2	W1	M	P	C	数量 (ケ) QTY/REEL	極数 Pos.	エンボステープ型番 EMBOSS TAPE P/N	コネクタ型番 (ハウ状) CONNECTOR P/N (L/P)	リール巻コネクタ型番 TAPING P/N
↑	↑	↑	↑	↑	↑	10	1-912050-2	4- ↑ -0	4- ↑ -0
29	26	600	12	24	1000	8	1- ↑ -8	3- -8	3- -8
↑	↑	↑	↑	↑	↑	7	1- -7	3- -7	3- -7
						6	1- -6	3- -6	3- -6
21	18			16		5	1- -5	3- -5	3- -5
17	14	300	8	12	1500	4	1-720999-4	3-174637-4	3-175636-4

LTR	変更 (REVISION RECORD)	DR	CHK	DATE
A	極数追加 J-12577	S.K		10/12 '90
O	作成 J-12577	S.K	N.O	12/24 '87

Copyright ©19 年 日本エー・エム・ピー株式会社
Copyright ©19__ AMP (Japan), LTD. ALL RIGHTS RESERVED.

AMP 日本エー・エム・ピー株式会社 Tokyo, Japan

相当電線断面積 (WIRE RANGE) mm² (AWG)	被覆外径 (INSULATION DIA.) mmø
材料 (MATERIAL)	仕上 (FINISH)
DR. S.KANEKI 5/19/'89	DE. J.TANIGAWA
CHK. J.TANIGAWA 5/19/'89	APP. N.ONOUE 5/19/'89

名称 (NAME) エンボステープ詰 1.25 F-P コネクタ (基板対基板接続用)
1列仕様 リセ ヘッダー アッセンブリ 基板平行取付型 (V)
サーフェイスマウント タイプ 基板位置決め用ボス付
ON TAPING (EMBOSS) 1.25 F-P CONNECTOR (B-TO-B) SINGLE ROW REC HDR ASS'Y (V) SMT TYPE WITH BOSS

一般公差 (GENERAL TOLERANCE)
10以下 : ±0.2
10を越え 30以下 : ±0.25
30を越え 100以下 : ±0.3
角度 : ±3°

SIZE	LOC	番号 (No.)
A3	J	C-175636

尺度 (SCALE)	REV.	SHEET
	A	1 OF 1

(CUSTOMER DRAWING) 参考図面

NUMBER C-175636

三角法 (3rd ANGLE PROJECTION)

METRIC

単位:MM DIMENSIONS IN MM. DO NOT SCALE PRINT

PRINT DIST

AMP-J REV.10/'83

Downloaded from Elcodis.com electronic components distributor