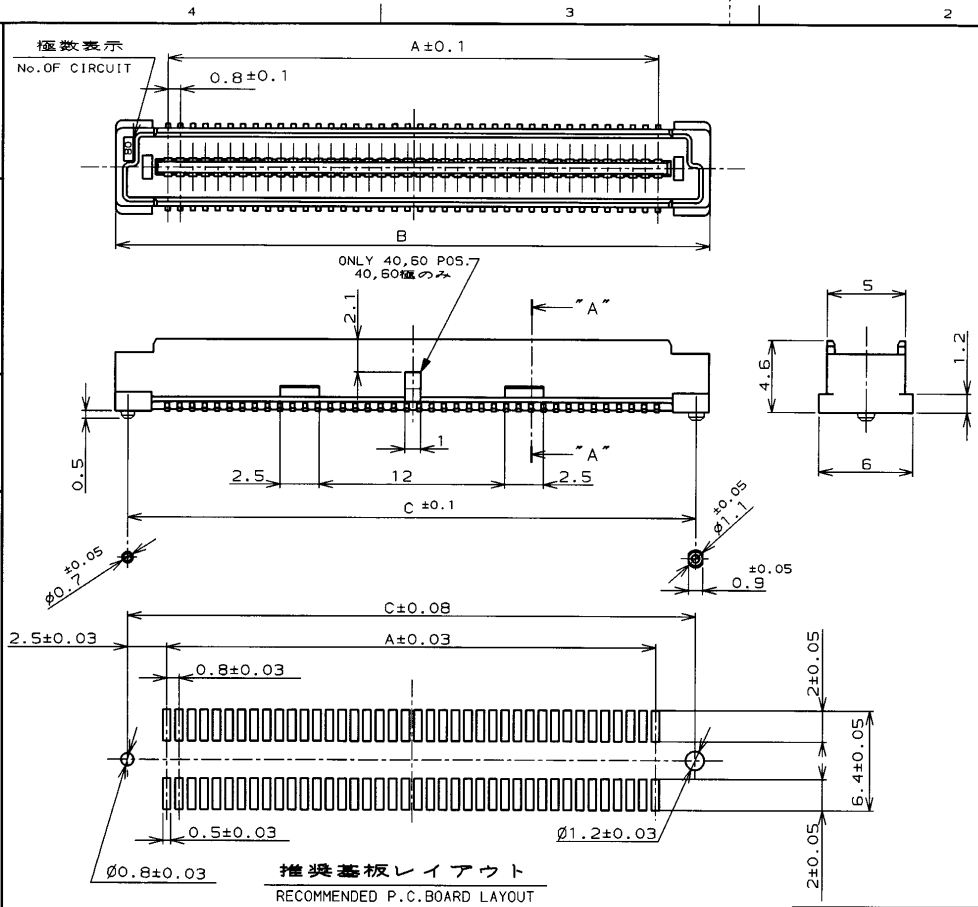

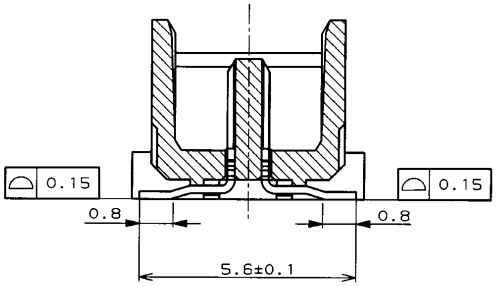

SECT."A"-"A"

NOTES;

1. MATERIAL;HOUSING;L.C.P(HIGH TEMP THERMO PLASTIC) UL 94V-0,NATURAL.
   CONTACT;BRASS.
2. FINISHI;CONTACT AREA;0.0002 MIN GOLD ON 0.0013 MIN ALL OVER NICKEL.
   SOLDERING AREA;0.001 MIN TIN-LEAD.
3. POSITION SERIES,SEE TABLE.
4. CONN STACK HEIGHT COMBINE OF PLUG "Y"H VS REC "X"H.
   STACK HEIGHT = Y + X - 5
5. THIS ITEM IS PRELIMINARY.

注記;

1. 材料;ハウジング:L.C.P(耐熱性熱可塑性樹脂) UL94V-0. 自然色.
   コンタクト: 黄銅
2. めっき仕様;接触部 金めっき 0.0002 MIN 厚
   ニッケル下地 0.0013 MIN 厚
   半田付け部;半田めっき 0.001 MIN 厚
3. 極数シリーズ: 表参照
4. コネクタースタック高さは、次の式で算出します。
   PLUG "Y"H と REC "X"H との組合せの場合.
   コネクタースタック高さ= "Y" + "X" - 5
5. このアイテムは、製品化準備中です。

P/N SEE SHEET 2 OF 2.

LTR	変更 (REVISION RECORD)		DR	CHK	DATE
F	REVISED	FJ00-5380-96	T.K	I.E	30-AUG-'96
E	REVISED	FJ00-5188-96	T.K	I.E	30-MAR-'96
D	REVISED	FJ00-2267-95	T.K	I.E	30-MAR-'95
C	REVISED	FJ00-0653-94	T.K	Y.Y	24-NOV-'93
B	REVISED	FJ00-0653-94	T.K	Y.Y	20-SEP-'93
A	REVISED	FJ00-0653-94	T.K	Y.Y	30-JUN-'93
0	RELEASED	FJ00-0653-94	T.K	I.E	30-MAR-'93

Copyright ©1993年 日本エー・エム・ピー株式会社
Copyright ©1993 AMP (Japan), LTD. ALL RIGHTS RESERVED.

AMP 日本エー・エム・ピー株式会社 Kawasaki, Japan

被覆電線断面積(WIRE RANGE) mm² (AWG -)	被覆外径(INSULATION DIA.) mmø
材料(MATERIAL) 1	仕上(FINISH) 2
DR. 30-MAR-'93 T.KUSUHARA	DE. 30-MAR-'93 T.KUSUHARA
CHK. 30-MAR-'93 I.ENOMOTO	APP. 30-MAR-'93 Y.YOSHIMURA

名称(NAME) PLUG ASSEMBLY 5H TYPE (0.5 BOSS LENGTH)
FOR FH 0.8MM PITCH B-T-B CONNECTOR.

一般公差 (GENERAL TOLERANCE)
10以下; ±0.2
10を超え 30以下; ±0.25
30を超え 100以下; ±0.3
角度; ±3°

B	LOC J	番号(No.) C-177984
尺度(SCALE) 4-1	REV. F	SHEET 1 OF 2

(CUSTOMER DRAWING) 参考図面

NUMBER C-177984
三角法(3rd ANGLE PROJECTION)
METRIC
PROJ NO.593-312
単位:ミリ DIMENSIONS IN MM. DO NOT SCALE PRINT
PRINT DIST
AMP-J REV.10/'83

Downloaded from Elcodis.com electronic components distributor

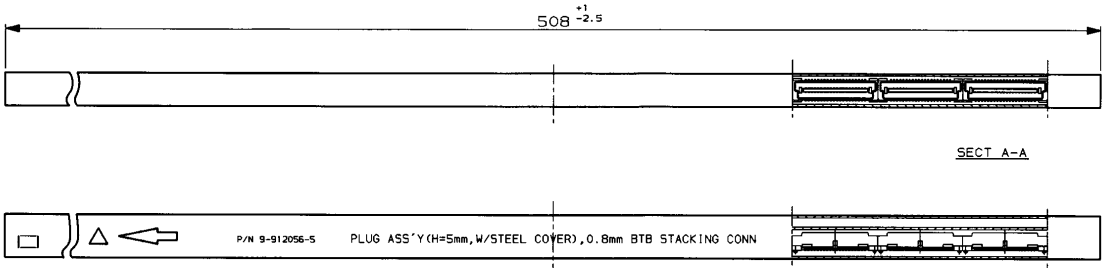

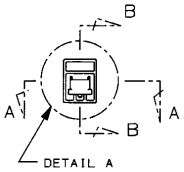

チューブパック参考図
REFERENCE PICTURE OF TUBE PACK

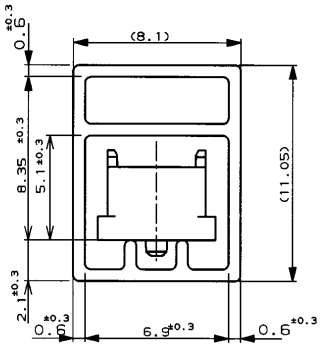

DETAIL A

5	84.2	85.8	79.2	200	1-	-0
6	76.2	77.8	71.2	180		-9
6	68.2	69.8	63.2	160		-8
7	60.2	61.8	55.2	140		-6
9	52.2	53.8	47.2	120		-5
10	44.2	45.8	39.2	100		-4
12	36.2	37.8	31.2	80		-3
16	28.2	29.8	23.2	60		-2
22	20.2	21.8	15.2	40	177984-1	
数量 /チューブ QTY/TUBE	C	B	A	POS. 極数	CONN P/N コネクター型番	

NUMBER C-177984

三角法 (3rd ANGLE PROJECTION)

METRIC

PROJ NO.593-312

単位:ミリ DIMENSIONS IN MM. DO NOT SCALE PRINT

PRINT DIST

AMP-J REV.10/'93

LTR	変更 (REVISION RECORD)	DR	CHK	DATE

SEE SHEET 1 OF 2

Copyright ©1993年 日本エー・エム・ピー株式会社
Copyright ©1993 AMP (Japan), LTD. ALL RIGHTS RESERVED.

AMP 日本エー・エム・ピー株式会社 Kawasaki, Japan

被覆外径 (INSULATION DIA.) mmφ	名称 (NAME) PLUG ASSEMBLY SH TYPE (0.5 BOSS LENGTH) FOR FH 0.8MM PITCH B-T-B CONNECTOR.
材料 (MATERIAL) 1	仕上 (FINISH) 2
DR.	DE.
CHK.	APP.

一般公差 (GENERAL TOLERANCE) 10μ以下 : ±0.2 10を超え 30μ以下 : ±0.25 30を超え100μ以下 : ±0.3 角 度 : ±3°

LOC B J

番号 (No.) C-177984

尺度 (SCALE) —

REV. F

SHEET 2 OF 2

(CUSTOMER DRAWING) 参 考 図 面

Downloaded from Elcodis.com electronic components distributor